VISION LIGHTING

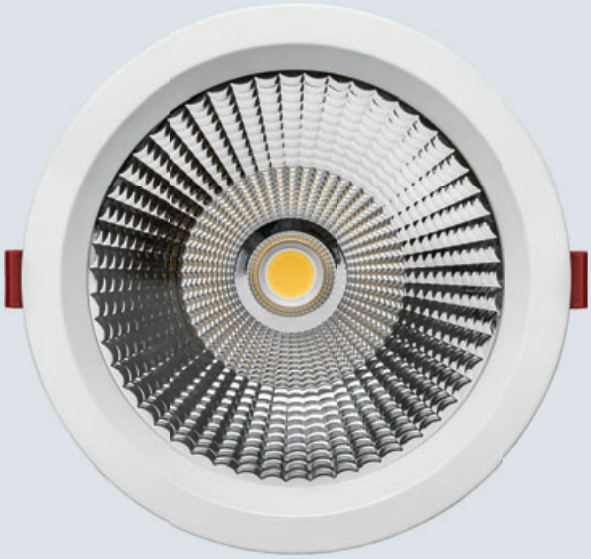

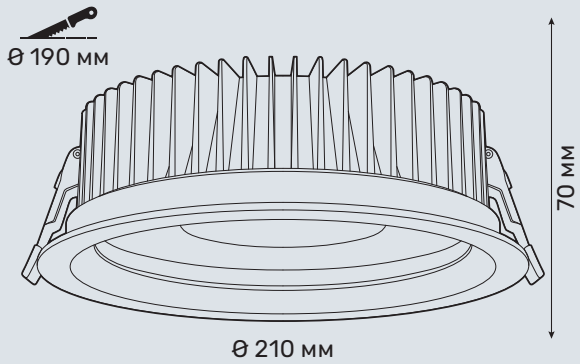

PLATOS

DLR210F/35W

Характеристики

Артикул	DLR210F/35W
Тип светильника	врезной
Источник света	CREE CXA2520
Номинальная мощность	35 W
Световой поток чипа	3934 lm
Световой поток системы	3805 lm
Эффективность системы	110 lm/W
Индекс цветопередачи	93 Ra
Цветовая температура	3000/4000/5000 K
Угол луча света	60°
Материал	алюминий
Гарантия	5 лет
Размеры	ϴ 210 мм, В: 70 мм
Монтаж	ϴ 190 мм
Вес	1,115 кг

Описание и особенности

В серию PLATOS входят шесть врезных светильников для общего освещения.

Даунлайт DLR210F/35W используют для заливного освещения шоу-румов и магазинов. Широкий угол рассеивания света, конструкция светильника препятствует ослеплению посетителей. Мерцание DLR210F/35W не превышает 3 %, что создает комфортные световые условия.

DLR210F/35W беспроблемно монтируется в подвесные потолки армстронг, грильято. Ресурс работы 50 000 часов, спад светового потока к концу срока эксплуатации не превышает 25 %.

VISION LIGHTING

PLATOS

DLR165F/20W

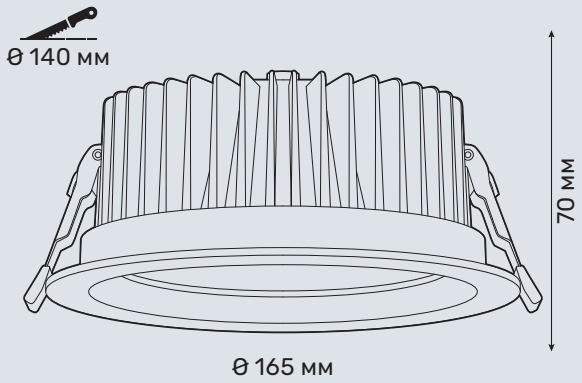

Характеристики

Артикул	DLR165F/20W
Тип светильника	врезной
Источник света	CREE CXA1816
Номинальная мощность	20 W
Световой поток чипа	2426 lm
Световой поток системы	1986 lm
Эффективность системы	99 lm/W
Индекс цветопередачи	93 Ra
Цветовая температура	3000/4000/5000 K
Угол луча света	40°
Материал	алюминий
Гарантия	5 лет
Размеры	ϴ 165 мм, В: 70 мм
Монтаж	ϴ 140 мм
Вес	0,755 кг

Описание и особенности

В серию PLATOS входят шесть врезных светильников для общего освещения.

Даунлайт PLATOS DLR165F/20W используют для освещения торговых залов и офисов. Угол рассеивания света 40°, подходит для заливного освещения и не ослепляет посетителей. Мерцание DLR165F/20W не превышает 3 %, что создает комфортные условия для посетителей.

DLR165F/20W беспроблемно монтируется в подвесные потолки армстронг, грильято. Ресурс работы 50 000 часов, спад светового потока к концу срока эксплуатации не превышает 25 %.

VISION LIGHTING

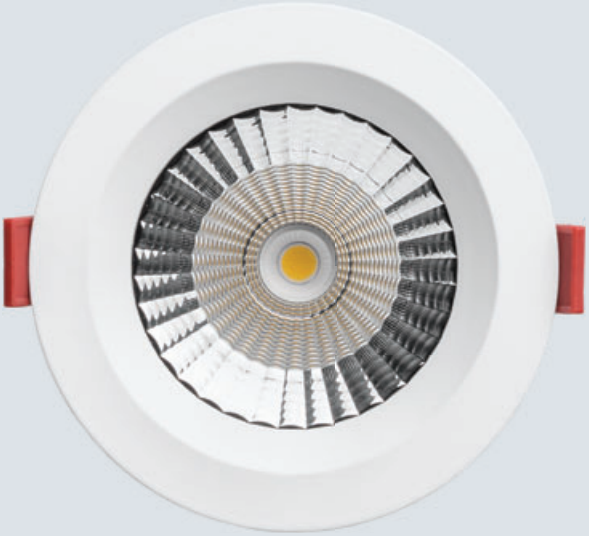

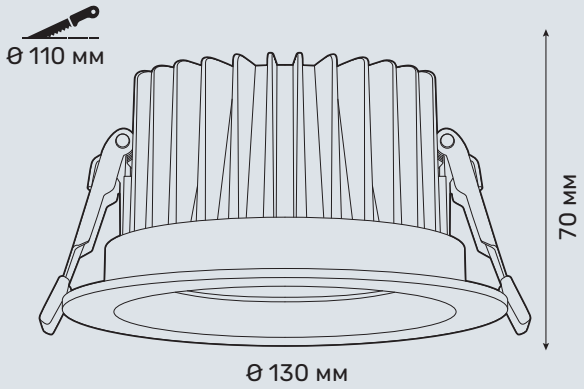

PLATOS

DLR130F/12W

Характеристики

Артикул	DLR130F/12W
Тип светильника	врезной
Источник света	CREE CXA1512
Номинальная мощность	12 W
Световой поток чипа	1382 lm
Световой поток системы	1246 lm
Эффективность системы	104 lm/W
Индекс цветопередачи	93 Ra
Цветовая температура	3000/4000/5000 K
Угол луча света	40°
Материал	алюминий
Гарантия	5 лет
Размеры	ϴ 130 мм, В: 70 мм
Монтаж	ϴ 110 мм
Вес	0,510 кг

Описание и особенности

В серию PLATOS входят шесть врезных светильников для общего освещения.

Даунлайт PLATOS DLR130F/12W комплектуется рефлектором с углом освещения 40°. Светильник подходит для заливного освещения торгового зала или холла. DLR130F/12W не ослепляет, моментально включается и не мерцает.

DLR130F/12W легко крепится в подвесные потолки, грильято. Благодаря минималистичному дизайну, он хорошо вписывается в интерьер. Ресурс работы 50 000 часов.

VISION LIGHTING

PLATOS

DLS210F/35W

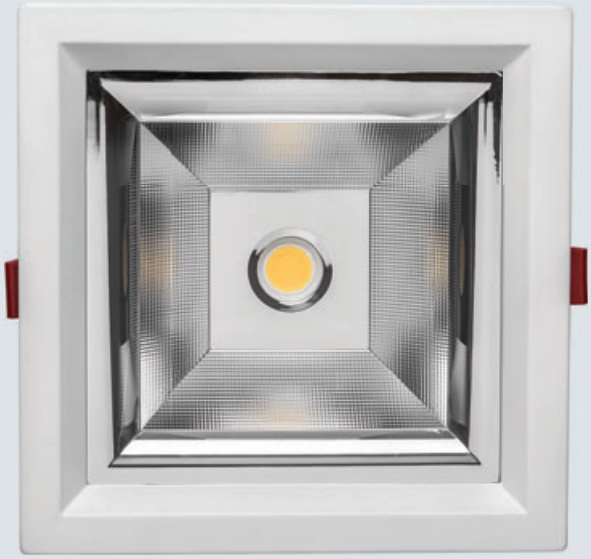

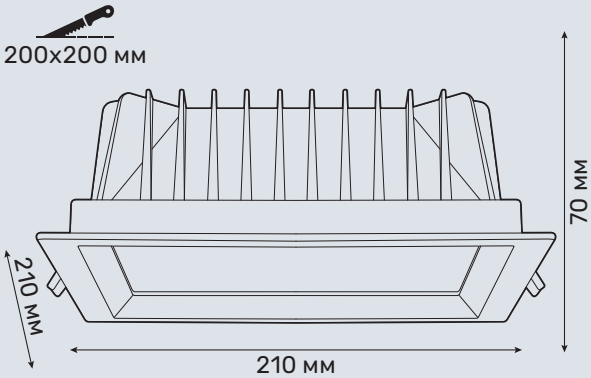

Характеристики

Артикул	DLS210F/35W
Тип светильника	врезной
Источник света	CREE CXA2520
Номинальная мощность	35 W
Световой поток чипа	3934 lm
Световой поток системы	3598 lm
Эффективность системы	103 lm/W
Индекс цветопередачи	93 Ra
Цветовая температура	3000/4000/5000 K
Угол луча света	80°
Материал	алюминий
Гарантия	5 лет
Размеры	210x210 мм, B: 70 мм
Монтаж	200x200 мм
Вес	1,175 кг

Описание и особенности

В серию PLATOS входят шесть врезных светильников для общего освещения.

Широкоугольный DLS210F/35W подходит для общего освещения торговых помещений и шоу-румов. Даунлайт не ослепляет посетителей и работает без мерцания, что создает комфортные световые условия.

DLS210F/35W монтируется в подвесные потолки армстронг, грильято. Ресурс работы 50 000 часов, спад светового потока к концу срока эксплуатации до 25%.

VISION LIGHTING

PLATOS

DLS165F/20W

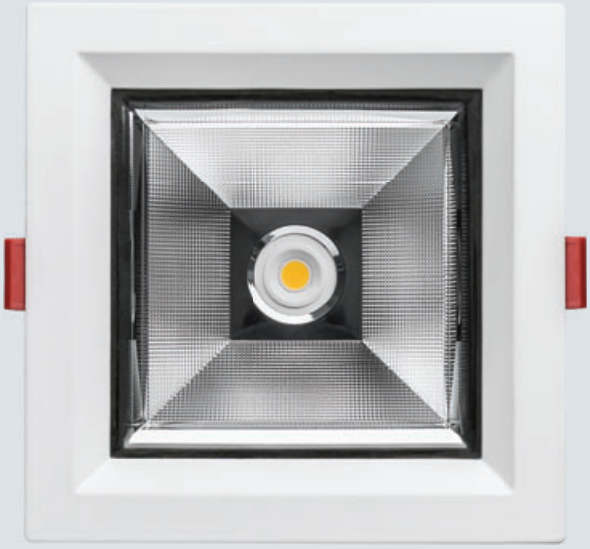

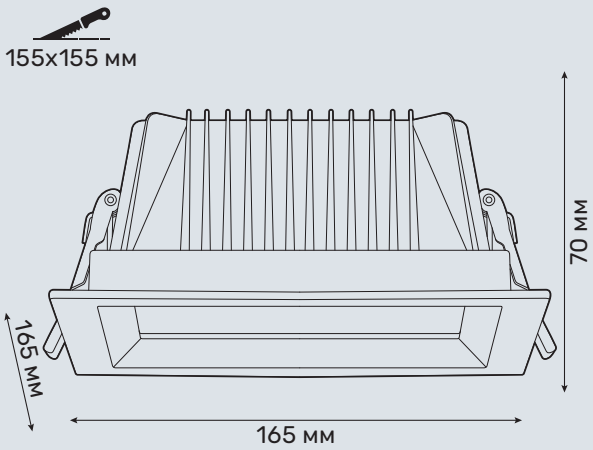

Характеристики

Артикул	DLS165F/20W
Тип светильника	врезной
Источник света	CREE CXA1816
Номинальная мощность	20 W
Световой поток чипа	2426 lm
Световой поток системы	1986 lm
Эффективность системы	99 lm/W
Индекс цветопередачи	93 Ra
Цветовая температура	3000/4000/5000 K
Угол луча света	70°
Материал	алюминий
Гарантия	5 лет
Размеры	165x165 мм, B: 70 мм
Монтаж	155x155 мм
Вес	0,870 кг

Описание и особенности

В серию PLATOS входят шесть врезных светильников для общего освещения.

Даунлайт DLS165F/20W подходит для общего освещения торговых площадей. Светильник не ослепляет посетителей, мерцание не превышает 3 %.

DLS165F/20W беспроблемно монтируется в подвесные потолки армстронг, грильято. Минималистичный дизайн делает его малозаметным. Ресурс работы 50 000 часов.

VISION LIGHTING

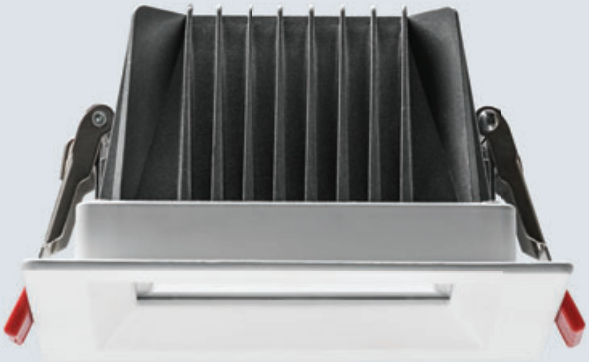

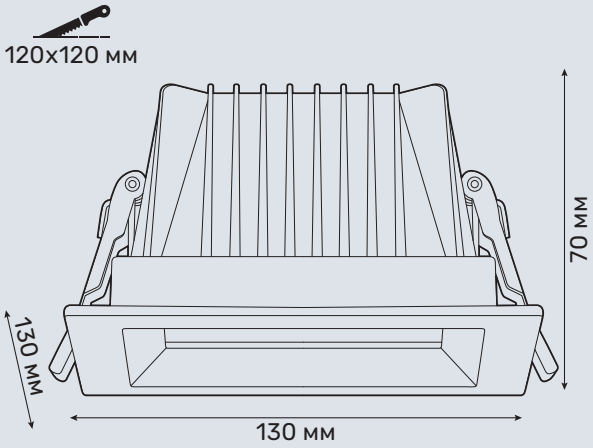

PLATOS

DLS130F/12W

Характеристики

Артикул	DLS130F/12W
Тип светильника	врезной
Источник света	CREE CXA1512
Номинальная мощность	12 W
Световой поток чипа	1382 lm
Световой поток системы	1246 lm
Эффективность системы	104 lm/W
Индекс цветопередачи	93 Ra
Цветовая температура	3000/4000/5000 K
Угол луча света	54°
Материал	алюминий
Гарантия	5 лет
Размеры	130x130 мм, B: 70 мм
Монтаж	120x120 мм
Вес	0,595 кг

Описание и особенности

В серию PLATOS входят шесть врезных светильников для общего освещения.

Даунлайт DLS130F/12W подходит для заливного освещения в ритейле. Светильник можно использовать в условиях чувствительных к чрезмерному нагреву и ультрафиолетовому излучению.

DLS130F/12W беспроблемно монтируется в подвесные потолки армстронг, грильято. Ресурс работы 50 000 часов, спад светового потока к концу срока эксплуатации до 25 %.

VISION LIGHTING

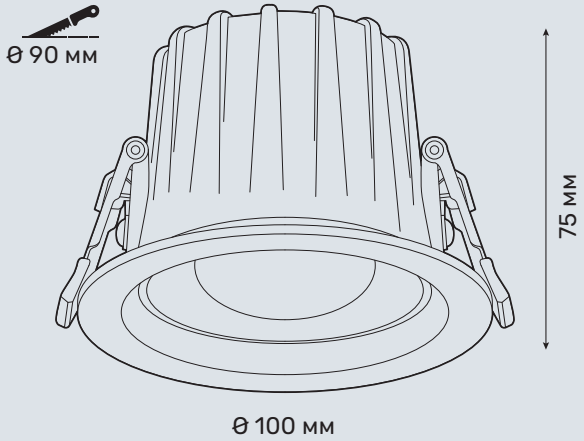

AISLE

SLR110R/12W

Характеристики

Артикул	SLR110R/12W
Тип светильника	врезной
Источник света	CREE CXA1512
Номинальная мощность	12 W
Световой поток чипа	1382 lm
Световой поток системы	1124 lm
Эффективность системы	91 lm/W
Индекс цветопередачи	93 Ra
Цветовая температура	3000/4000/5000 K
Угол луча света	15, 24, 38°
Материал	алюминий
Гарантия	5 лет
Размеры	ϴ 100 мм, В: 75 мм
Монтаж	ϴ 90 мм
Вес	0,200 кг

Описание и особенности

Серия AISLE состоит из трех врезных светильников.

Для врезного светильника SLR110R/12W доступны отражатели пяти цветов. Корпус светильника может быть выкрашен в любой цвет. Даунлайт комплектуется рефлекторами для акцентного и заливного освещения.

AISLE SLR110R/12W монтируется в подвесные и гипсокартонные потолки. Сфера применения — освещения магазинов и офисов.

VISION LIGHTING

AISLE

SLR138R/20W

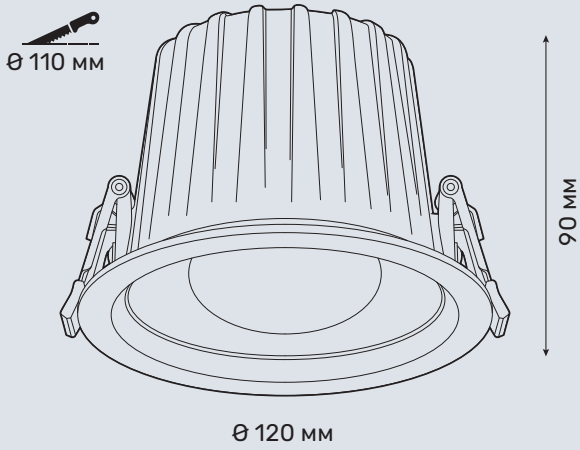

Характеристики

Артикул	SLR138R/20W
Тип светильника	врезной
Источник света	CREE CXA1816
Номинальная мощность	23 W
Световой поток чипа	2259 lm
Световой поток системы	2143 lm
Эффективность системы	94 lm/W
Индекс цветопередачи	93 Ra
Цветовая температура	3000/4000/5000 K
Угол луча света	15, 24, 38°
Материал	алюминий
Гарантия	5 лет
Размеры	ϴ 120 мм, В: 90 мм
Монтаж	ϴ 110 мм
Вес	0,300 кг

Описание и особенности

Серия AISLE состоит из трех врезных светильников.

Даунлайт SLR138R/20W используется в качестве акцентного или заливного источника света, в зависимости от рефлектора. Доступны отражатели пяти различных цветов, корпус светильника может быть выкрашен в любой цвет.

AISLE SLR138R/20W монтируется в потолки типа грильято или гипсокартонные конструкции. Светильник используют для освещения торговых или жилых помещений.

VISION LIGHTING

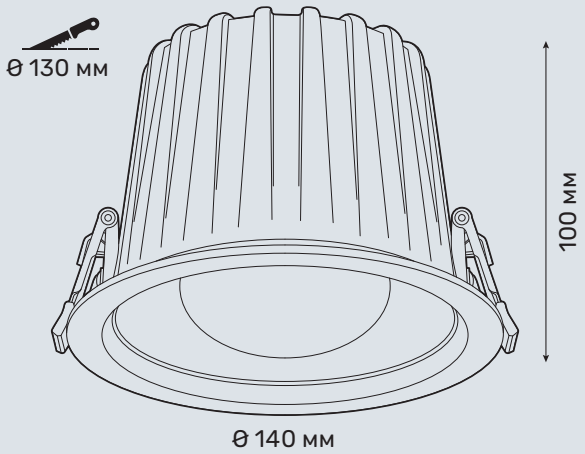

AISLE

SLR165R/30W

Характеристики

Артикул	SLR165R/30W
Тип светильника	врезной
Источник света	CREE CXA1820
Номинальная мощность	33 W
Световой поток чипа	3219 lm
Световой поток системы	2851 lm
Эффективность системы	87 lm/W
Индекс цветопередачи	93 Ra
Цветовая температура	3000/4000/5000 K
Угол луча света	15, 24, 38°
Материал	алюминий
Гарантия	5 лет
Размеры	ϴ 140 мм, В: 100 мм
Монтаж	ϴ 130 мм
Вес	0,490 кг

Описание и особенности

Серия AISLE состоит из трех врезных светильников.

Врезной светильник SLR165R/30W комплектуется различного цвета отражателями, корпус может быть выкрашен в любой цвет. Врезной даунлайт используется для акцентного и общего освещения, в зависимости от рефлектора.

AISLE SLR165R/30W используется для освещения магазинов, супермаркетов и офисных интерьеров.

VISION LIGHTING

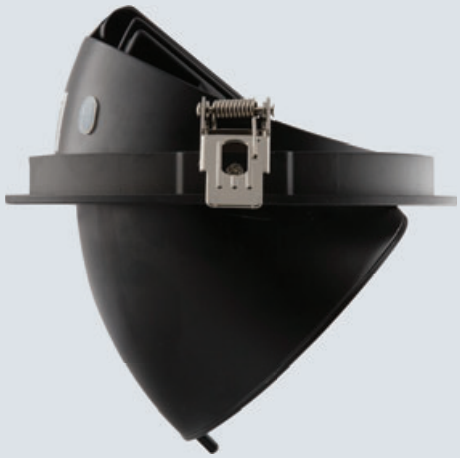

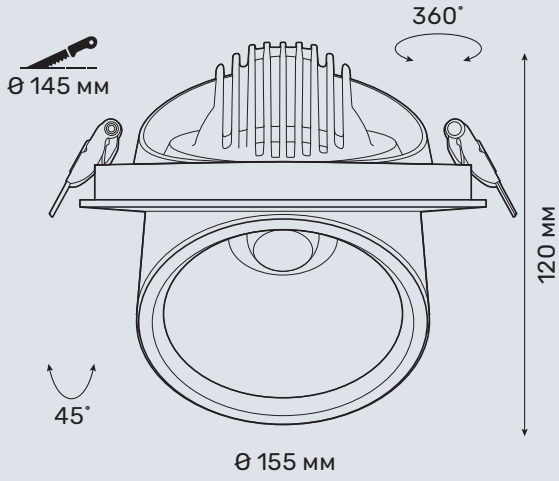

PIXEL

GLR155R/30W

Характеристики

Артикул	GLR155R/30W
Тип светильника	врезной
Источник света	CREE CXA1820
Номинальная мощность	32 W
Световой поток чипа	3336 lm
Световой поток системы	3077 lm
Эффективность системы	96 lm/W
Индекс цветопередачи	93 Ra
Цветовая температура	3000/4000/5000 K
Угол луча света	15, 24, 40°
Материал	алюминий
Гарантия	5 лет
Размеры	ϴ 155 мм, В: 120 мм
Монтаж	ϴ 145 мм
Вес	0,652 кг

Описание и особенности

Серия PIXEL состоит из трех врезных карданных светильников.

Положение GLR155R/30W регулируется вокруг собственной оси на 360° и относительно плоскости крепления от 0° до 45°. Отрегулировать положение светильника можно после установки.

PIXEL GLR155R/30W монтируется в потолочные и мебельные конструкции. Ресурс работы 50 000 часов, падение светового потока к концу срока эксплуатации до 25%.

VISION LIGHTING

PIXEL

GLR155Rx2/60W

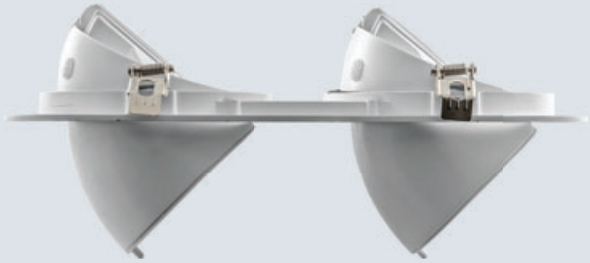

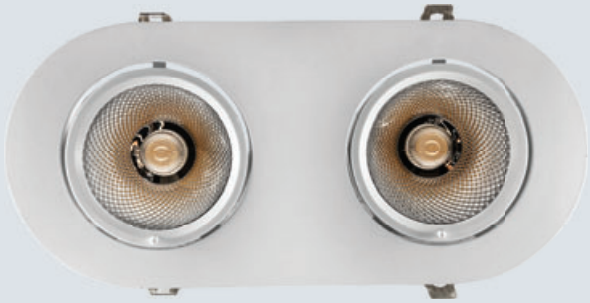

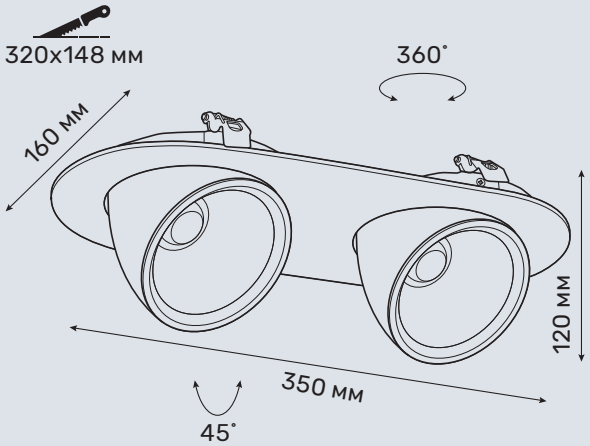

Характеристики

Артикул	GLR155Rx2/60W
Тип светильника	врезной
Источник света	CREE CXA1820
Номинальная мощность	60 W
Световой поток чипа	6672 lm
Световой поток системы	5340 lm
Эффективность системы	89 lm/W
Индекс цветопередачи	93 Ra
Цветовая температура	3000/4000/5000 K
Угол луча света	15, 24, 40°
Материал	алюминий
Гарантия	5 лет
Размеры	350x160 мм, B: 120 мм
Монтаж	320x148 мм
Вес	1,448 кг

Описание и особенности

Серия PIXEL состоит из трех врезных карданных светильников.

GLR155Rx2/60W состоит из двух независимых модулей по 30 W, которые регулируются вокруг собственной оси на 360° и относительно плоскости крепления от 0° до 45°. Карданный механизм позволяет отрегулировать положение модулей до и после установки светильника.

PIXEL GLR155Rx2/60W используют для освещения торговых, офисных и жилых помещений. Ресурс работы 50 000 часов.

VISION LIGHTING

PIXEL

GLR155Rx3/90W

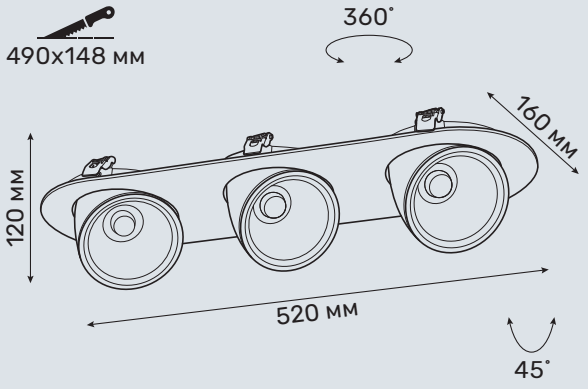

Характеристики

Артикул	GLR155Rx3/90W
Тип светильника	врезной
Источник света	CREE CXA1820
Номинальная мощность	90 W
Световой поток чипа	10008 lm
Световой поток системы	8010 lm
Эффективность системы	89 lm/W
Индекс цветопередачи	93 Ra
Цветовая температура	3000/4000/ 5000 K
Угол луча света	15, 24, 40°
Материал	алюминий
Гарантия	5 лет
Размеры	520x160 мм, B: 120 мм
Монтаж	490x148 мм
Вес	2,254 кг

Описание и особенности

Серия PIXEL состоит из трех врезных карданных светильников.

GLR155Rx3/90W состоит из независимых модулей по 30 W, каждый из которых регулируется вокруг собственной оси на 360° и относительно плоскости крепления от 0° до 45°. Карданный механизм позволяет регулировать положение модулей после установки светильника.

PIXEL GLR155Rx3/90W используют для акцентного и заливного освещения, в зависимости от комплектации рефлекторами.

VISION LIGHTING

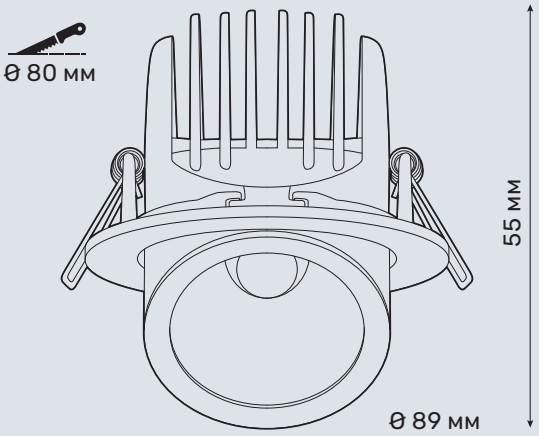

PIXEL MINI

GLR89R/12W

Характеристики

Артикул	GLR89R/12W
Тип светильника	врезной
Источник света	CREE CXA1512
Номинальная мощность	12 W
Световой поток чипа	1382 lm
Световой поток системы	1246 lm
Эффективность системы	104 lm/W
Индекс цветопередачи	93 Ra
Цветовая температура	3000/4000/5000 K
Угол луча света	15, 24, 40°
Материал	алюминий
Гарантия	5 лет
Размеры	ø 89 мм, В: 55 мм
Монтаж	ø 80 мм
Вес	0,280 кг

Описание и особенности

Серия PIXEL MINI состоит из трех врезных светильников с регулируемым наклоном.

Наклон GLR89R/12W регулируется от 0° до 45°относительно плоскости крепления. Светильник может комплектоваться разными рефлекторами, что позволяет использовать его в качестве акцентного и общего источника света.

PIXEL MINI GLR89R/12W монтируется в потолочные и мебельные конструкции. Ресурс работы 50 000 часов.

VISION LIGHTING

PIXEL MINI

GLR89Rx2/24W

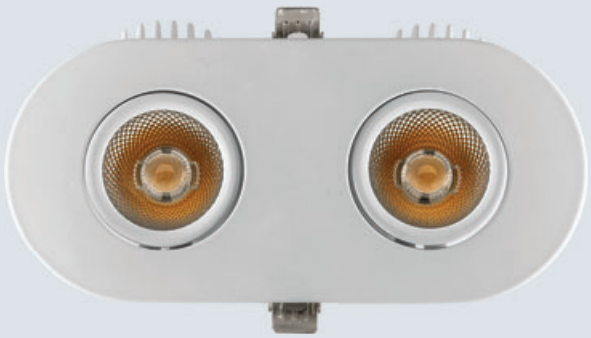

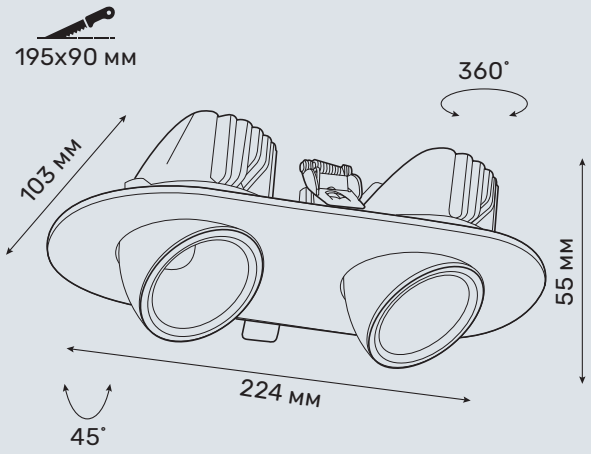

Характеристики

Артикул	GLR89Rx2/24W
Тип светильника	врезной
Источник света	CREE CXA1512
Номинальная мощность	24 W
Световой поток чипа	2764 lm
Световой поток системы	2491 lm
Эффективность системы	104 lm/W
Индекс цветопередачи	93 Ra
Цветовая температура	3000/4000/5000 K
Угол луча света	15, 24, 40°
Материал	алюминий
Гарантия	5 лет
Размеры	224x103 мм, B: 55 мм
Монтаж	205x89 мм
Вес	0,600 кг

Описание и особенности

Серия PIXEL MINI состоит из трех врезных светильников с регулируемым наклоном.

Наклон GLR89Rx2/24W регулируется от 0° до 45° относительно плоскости крепления, модули светильника регулируются независимо. Светильник используется для акцентного и общего освещения, в зависимости от комплектации рефлекторами.

PIXEL MINI GLR89Rx2/24W монтируется в гипсокартонные и подвесные потолки. Ресурс работы 50 000 часов.

VISION LIGHTING

PIXEL MINI

GLR89Rx3/36W

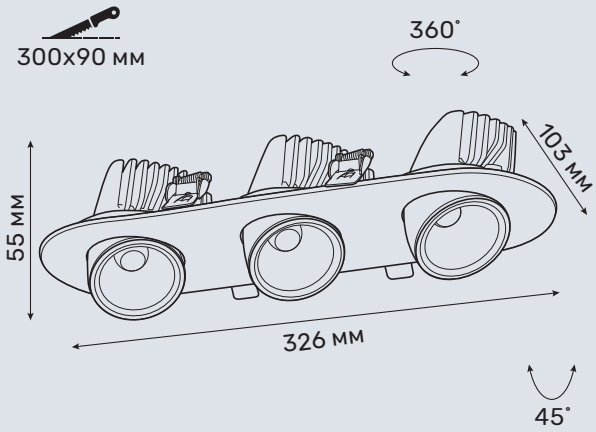

Характеристики

Артикул	GLR89Rx3/36W
Тип светильника	врезной
Источник света	CREE CXA1512
Номинальная мощность	36 W
Световой поток чипа	4146 lm
Световой поток системы	3737 lm
Эффективность системы	104 lm/W
Индекс цветопередачи	93 Ra
Цветовая температура	3000/4000/ 5000 K
Угол луча света	15, 24, 40°
Материал	алюминий
Гарантия	5 лет
Размеры	326x103 мм, B: 55 мм
Монтаж	300x90 мм
Вес	0,975 кг

Описание и особенности

Серия PIXEL MINI состоит из трех врезных светильников с регулируемым наклоном.

Каждый из модулей GLR89Rx3/36W регулируется независимо: угол наклона от 0° до 45°, поворот вокруг своей оси на 360°. В зависимости от комплектации рефлекторами, светильник используется для акцентного или общего освещения.

PIXEL MINI GLR89Rx3/36W монтируется в гипсокартонные и подвесные потолки. Ресурс работы 50 000 часов.

VISION LIGHTING

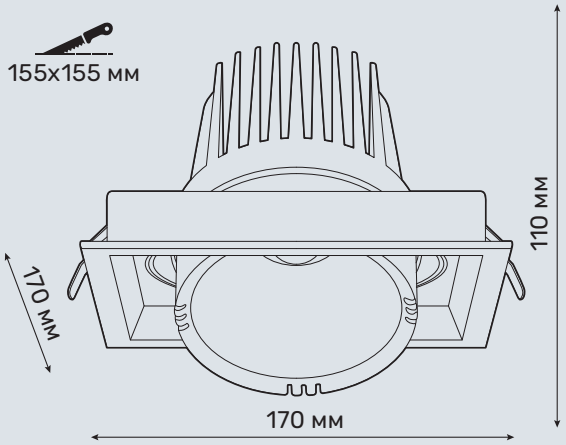

SQUARE

ELS166R/35W

Характеристики

Артикул	ELS166R/35W
Тип светильника	врезной
Источник света	CREE CXA1820
Номинальная мощность	35 W
Световой поток чипа	3336 lm
Световой поток системы	3277 lm
Эффективность системы	95 lm/W
Индекс цветопередачи	93 Ra
Цветовая температура	3000/4000/5000 K
Угол луча света	15, 24, 40°
Материал	алюминий
Гарантия	5 лет
Размеры	170x170 мм, B: 110 мм
Монтаж	155x155 мм
Вес	0,932 кг

Описание и особенности

Серия SQUARE состоит из четырех врезных карданных светильников.

Карданный механизм ELS166R/35W регулирует наклон относительно плоскости крепления от 0° до 30° и вращается вокруг своей оси на 360°. Светильник комплектуется рефлекторами для акцентного и общего освещения.

SQUARE ELS166R/35W монтируется в потолочные и мебельные конструкции, встраивается в витрины.

VISION LIGHTING

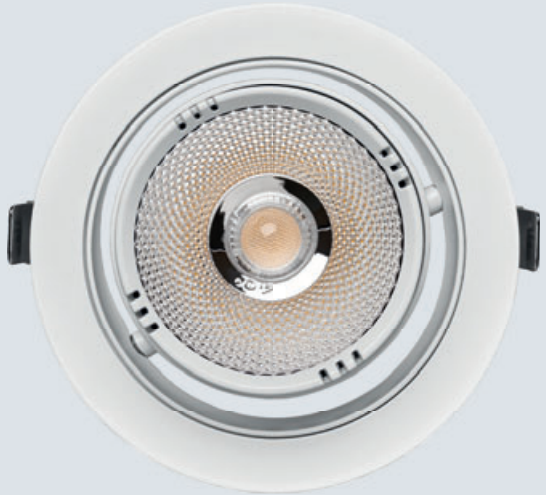

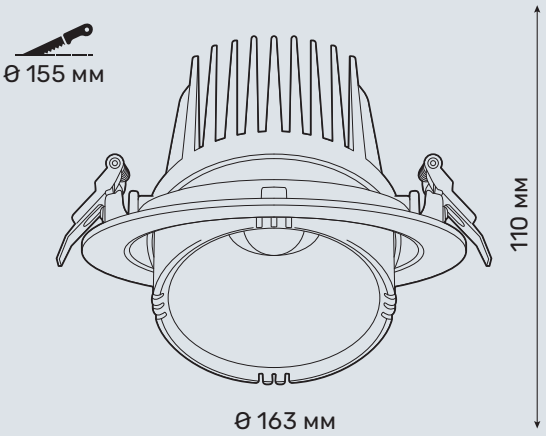

SQUARE

ELS166C/35W

Характеристики

Артикул	ELS166C/35W
Тип светильника	врезной
Источник света	CREE CXA1820
Номинальная мощность	35 W
Световой поток чипа	3336 lm
Световой поток системы	3277 lm
Эффективность системы	95 lm/W
Индекс цветопередачи	93 Ra
Цветовая температура	3000/4000/5000 K
Угол луча света	15, 24, 40°
Материал	алюминий
Гарантия	5 лет
Размеры	ϴ 163 мм, В: 110 мм
Монтаж	ϴ 155 мм
Вес	0,800 кг

Описание и особенности

Серия SQUARE состоит из четырех врезных карданных светильников.

Карданный механизм ELS166C/35W регулирует наклон относительно плоскости крепления от 0° до 30° и вращается вокруг своей оси на 360°. Светильник комплектуется круглой врезной рамкой и рефлекторами для акцентного и общего освещения.

SQUARE ROUND ELS166C/35W применяется для освещения магазинов и офисных интерьеров.

VISION LIGHTING

SQUARE

ELS166Rx2/70W

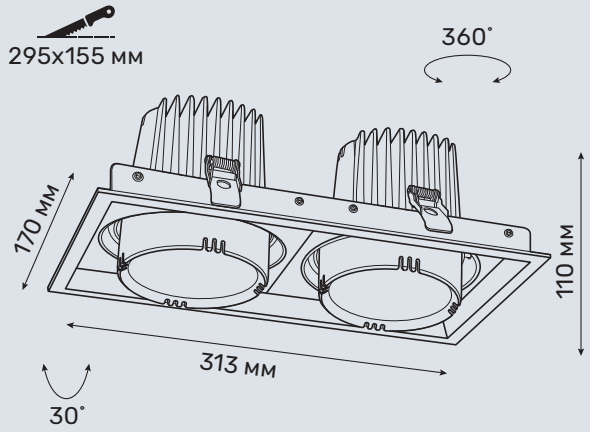

Характеристики

Артикул	ELS166Rx2/70W
Тип светильника	врезной
Источник света	CREE CXA1820
Номинальная мощность	70 W
Световой поток чипа	6672 lm
Световой поток системы	6230 lm
Эффективность системы	89 lm/W
Индекс цветопередачи	93 Ra
Цветовая температура	3000/4000/5000 K
Угол луча света	15, 24, 40°
Материал	алюминий
Гарантия	5 лет
Размеры	313x170 мм, B: 110 мм
Монтаж	295x155 мм
Вес	1,790 кг

Описание и особенности

Серия SQUARE состоит из четырех врезных карданных светильников.

ELS166Rx2/70W состоит из двух независимых модулей по 35W. Карданный механизм вращает модули вокруг своей оси на 360° и меняет наклон относительно плоскости крепления в пределах 30°.

SQUARE ELS166Rx2/70W монтируется в подвесные и гипсокартонные потолки. Ресурс работы 50 000 часов.

VISION LIGHTING

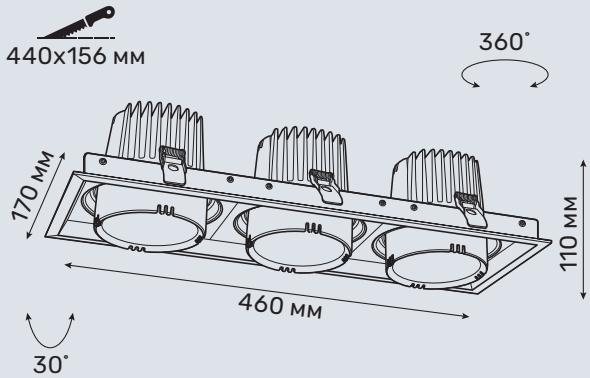

SQUARE

ELS166Rx3/105W

Характеристики

Артикул	ELS166Rx3/105W
Тип светильника	врезной
Источник света	CREE CXA1820
Номинальная мощность	105 W
Световой поток чипа	10008 lm
Световой поток системы	9345 lm
Эффективность системы	89 lm/W
Индекс цветопередачи	93 Ra
Цветовая температура	3000/4000/ 5000 K
Угол луча света	15, 24, 40°
Материал	алюминий
Гарантия	5 лет
Размеры	460x170 мм, B: 110 мм
Монтаж	440x156 мм
Вес	2,644 кг

Описание и особенности

Серия SQUARE состоит из четырех врезных карданных светильников.

ELS166Rx3/105W состоит из трех модулей по 35W, каждый из которых вращается вокруг своей оси и меняет наклон. Светильник используют для освещения торговых залов и общественных помещений.

ELS166Rx3/105W комплектуется рефлекторами для акцентного и общего освещения.

VISION LIGHTING

MARGO

RDL100/30W

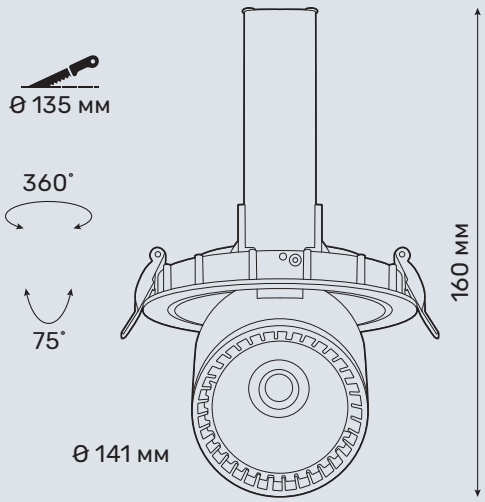

Характеристики

Артикул	RDL100/30W
Тип светильника	врезной
Источник света	CREE CXA1816
Номинальная мощность	30 W
Световой поток чипа	3042 lm
Световой поток системы	2832 lm
Эффективность системы	94 lm/W
Индекс цветопередачи	93 Ra
Цветовая температура	3000/4000/5000 K
Угол луча света	15, 24, 38, 45°
Материал	алюминий
Гарантия	5 лет
Размеры	ϴ 141 мм, В: 160 мм
Монтаж	ϴ 135 мм
Вес	1,500 кг

Описание и особенности

MARGO RDL100/30W используется для освещения в ритейле и выставочных залах. Лампа светильника выдвигается из корпуса, поворачивается вокруг своей оси на 360° и меняет наклон в пределах 75°. MARGO светит как акцентный, заливной или общий источник света, в зависимости от комплектации рефлекторами.

RDL100/30W работает как даунлайт, когда лампа спрятана в корпус, и как прожектор — когда лампа выдвинута и направлена в сторону. Ресурс работы 50 000 часов.

VISION LIGHTING

EDGE

BDL45/2W

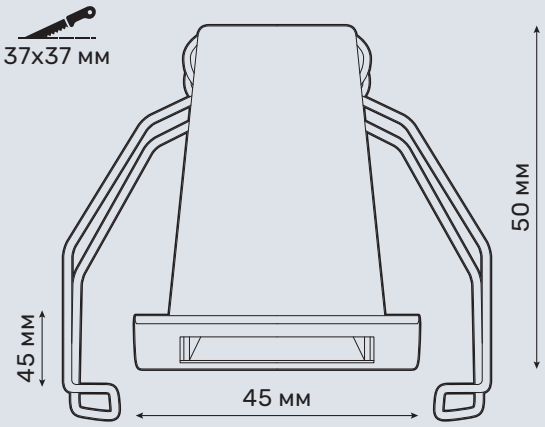

Характеристики

Артикул	BDL45/2W
Тип светильника	врезной
Источник света	OSRAM OSLON
Номинальная мощность	2 W
Световой поток чипа	198 lm
Световой поток системы	140 lm
Эффективность системы	70 lm/W
Индекс цветопередачи	93 Ra
Цветовая температура	3000/4000/5000 K
Угол луча света	15, 30, 45°
Материал	алюминий
Гарантия	3 года
Размеры	45x45 мм, В: 50 мм
Монтаж	37x37 мм
Вес	0,070 кг

Описание и особенности

Серия EDGE состоит из пяти врезных светильников.

BDL45/2W используют для подсвечивания товара и создания световой атмосферы. Глубокая посадка чипа препятствует ослеплению. Цвет рефлектора и рамки можно подобрать по отдельности.

EDGE BDL45/2W монтируется в потолочные и мебельные конструкции, встраивается в витрины.

VISION LIGHTING

EDGE

BDL45/4W

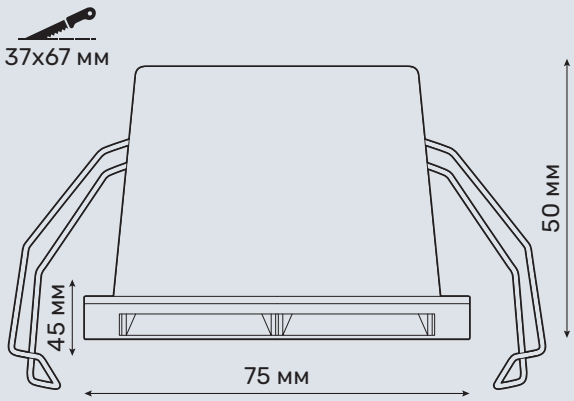

Характеристики

Артикул	BDL45/4W
Тип светильника	врезной
Источник света	OSRAM OSLON
Номинальная мощность	4 W
Световой поток чипа	396 lm
Световой поток системы	280 lm
Эффективность системы	70 lm/W
Индекс цветопередачи	93 Ra
Цветовая температура	3000/4000/5000 K
Угол луча света	15, 30, 45°
Материал	алюминий
Гарантия	3 года
Размеры	45x75 мм, B: 50 мм
Монтаж	37x67 мм
Вес	0,110 кг

Описание и особенности

Серия EDGE состоит из пяти врезных светильников.

BDL45/4W состоит из двух модулей по 2W. Светильник используют для подсвечивания товара и создания световой атмосферы. Цвет рефлектора и рамки подбирается по отдельности.

EDGE BDL45/4W монтируется в потолочные и мебельные конструкции, встраивается в витрины.

VISION LIGHTING

EDGE

BDL45/10W

37x139 мм

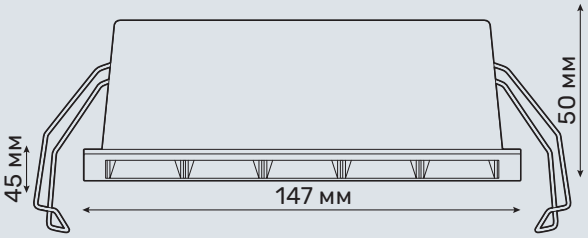

Характеристики

Артикул	BDL45/10W
Тип светильника	врезной
Источник света	OSRAM OSLON
Номинальная мощность	10 W
Световой поток чипа	990 lm
Световой поток системы	638 lm
Эффективность системы	66 lm/W
Индекс цветопередачи	93 Ra
Цветовая температура	3000/4000/ 5000 K
Угол луча света	15, 30, 45°
Материал	алюминий
Гарантия	3 года
Размеры	45x147 мм, B: 50 мм
Монтаж	37x139 мм
Вес	0,235 кг

Описание и особенности

Серия EDGE состоит из пяти врезных светильников.

BDL45/10W состоит из пяти модулей по 2W. Светильник применяют в качестве акцентного источника света и для создания световой атмосферы. Цвет рефлектора и рамки подбирается индивидуально.

EDGE BDL45/10W монтируется в подвесные и гипсокартонные потолки, встраивается в витрины.

VISION LIGHTING

EDGE

BDL45/20W

37x272 мм

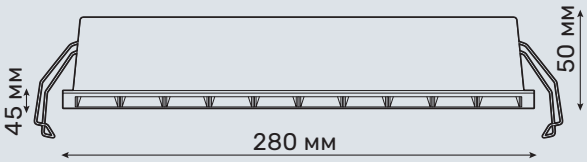

Характеристики

Артикул	BDL45/20W
Тип светильника	врезной
Источник света	OSRAM OSLON
Номинальная мощность	20 W
Световой поток чипа	1980 lm
Световой поток системы	1400 lm
Эффективность системы	70 lm/W
Индекс цветопередачи	93 Ra
Цветовая температура	3000/4000/ 5000 K
Угол луча света	15, 30, 45°
Материал	алюминий
Гарантия	3 года
Размеры	45x280 мм, B: 50 мм
Монтаж	37x272 мм
Вес	0,440 кг

Описание и особенности

Серия EDGE состоит из пяти врезных светильников.

BDL45/20W состоит из десяти модулей по 2W. Большая площадь свечения позволяет применять его в качестве функционального света и дизайнерского элемента.

EDGE BDL45/20W монтируется в потолочные конструкции, встраивается в мебель и витрины.

VISION LIGHTING

EDGE

BDL45/30W

Характеристики

Артикул	BDL45/30W
Тип светильника	врезной
Источник света	OSRAM OSLON
Номинальная мощность	30 W
Световой поток чипа	2970 lm
Световой поток системы	2100 lm
Эффективность системы	70 lm/W
Индекс цветопередачи	93 Ra
Цветовая температура	3000/4000/ 5000 K
Угол луча света	15, 30, 45°
Материал	алюминий
Гарантия	3 года
Размеры	45x412 мм, B: 50 мм
Монтаж	37x404 мм
Вес	0,664 кг

Описание и особенности

Серия EDGE состоит из пяти врезных светильников.

BDL45/30W состоит из пятнадцати модулей по 2W. Большая площадь свечения позволяет применять его в качестве функционального света и дизайнерского элемента. Цвет рефлектора и рамки подбирается индивидуально.

EDGE BDL45/30W монтируется в потолочные и мебельные конструкции.

VISION LIGHTING

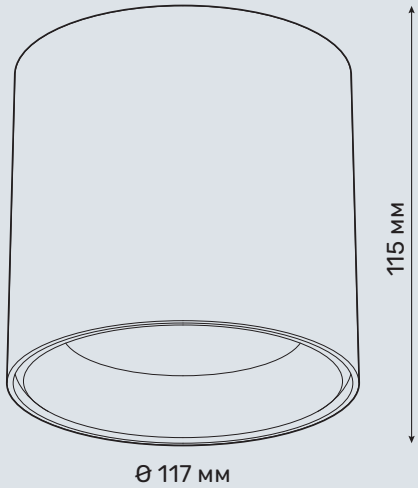

TUBE ROUND

MTR117/12W

Характеристики

Артикул	MTR117/12W
Тип светильника	накладной
Источник света	CREE CXA1512
Номинальная мощность	12 W
Световой поток чипа	1382 lm
Световой поток системы	1188 lm
Эффективность системы	99 lm/W
Индекс цветопередачи	93 Ra
Цветовая температура	3000/4000/5000 K
Угол луча света	50°
Материал	алюминий
Гарантия	5 лет
Размеры	ø 117 мм, В: 115 мм
Вес	0,250 кг

Описание и особенности

Серия TUBE ROUND состоит из четырех накладных светильников.

MTR117/12W — самая компактная модель из своей серии. Светильник применяется в торговых, офисных и жилых помещениях в качестве заливного источника света. Конструкция рефлектора препятствует ослеплению посетителей.

TUBE ROUND MTR117/12W монтируется к потолку без зазоров.

VISION LIGHTING

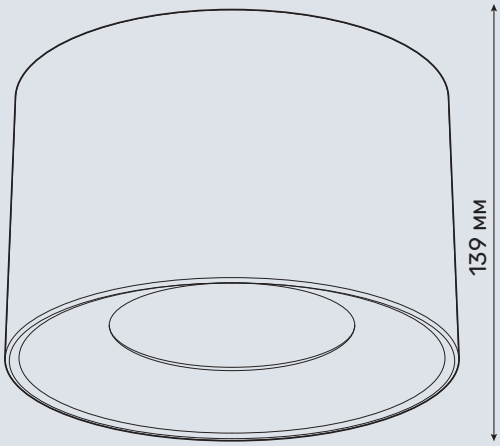

TUBE ROUND

MTR200/35W

Характеристики

Артикул	MTR200/35W
Тип светильника	накладной
Источник света	CREE CXA1820
Номинальная мощность	35 W
Световой поток чипа	3336 lm
Световой поток системы	3115 lm
Эффективность системы	89 lm/W
Индекс цветопередачи	93 Ra
Цветовая температура	3000/4000/5000 K
Угол луча света	50°
Материал	алюминий
Гарантия	5 лет
Размеры	ϴ 200 мм, В: 139 мм
Вес	0,900 кг

Описание и особенности

Серия TUBE ROUND состоит из четырех накладных светильников.

MTR200/35W — наиболее мощная модель из серии. Светильник применяется для заливного освещения выставочных и торговых залов. Конструкция рефлектора препятствует ослеплению мощным световым потоком, ресурс работы 50 000 часов.

TUBE ROUND MTR200/35W монтируется к потолку без зазоров.

VISION LIGHTING

OPUS ROUND

MTR110/12W

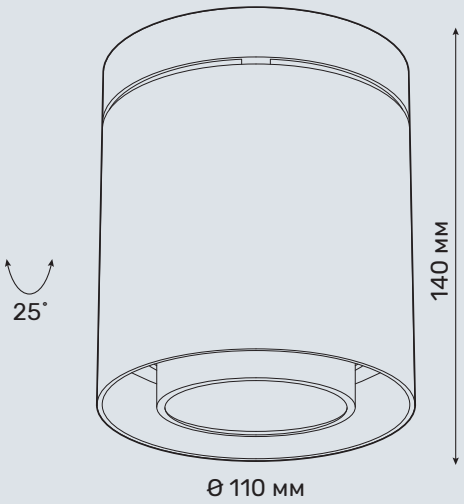

Характеристики

Артикул	MTR110/12W
Тип светильника	накладной
Источник света	CREE CXA1512
Номинальная мощность	12 W
Световой поток чипа	1382 lm
Световой поток системы	1246 lm
Эффективность системы	104 lm/W
Индекс цветопередачи	93 Ra
Цветовая температура	3000/4000/5000 K
Угол луча света	15, 24, 40°
Материал	алюминий
Гарантия	5 лет
Размеры	ø 110 мм, В: 140 мм
Вес	1,100 кг

Описание и особенности

Серия OPUS ROUND состоит из двух накладных светильников.

MTR110/12W — младшая модель серии. Лампа светильника меняет наклон от 0° до 25°, комплектуется рефлекторами для акцентного и общего освещения. OPUS ROUND используется в торговых залах для подсвечивания товара, в жилых — для создания световой атмосферы.

OPUS ROUND MTR110/12W монтируется на потолок без зазоров.

VISION LIGHTING

OPUS ROUND

MTR136/35W

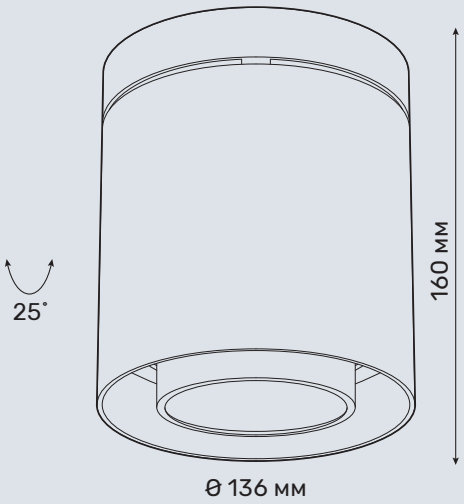

Характеристики

Артикул	MTR136/35W
Тип светильника	накладной
Источник света	CREE CXA1820
Номинальная мощность	35 W
Световой поток чипа	3336 lm
Световой поток системы	3115 lm
Эффективность системы	89 lm/W
Индекс цветопередачи	93 Ra
Цветовая температура	3000/4000/5000 K
Угол луча света	15, 24, 40°
Материал	алюминий
Гарантия	5 лет
Размеры	ϴ 136 мм, В: 160 мм
Вес	1,500 кг

Описание и особенности

Серия OPUS ROUND состоит из двух накладных светильников.

MTR136/35W — старшая модель серии. Светильник комплектуется рефлекторами для акцентного и общего освещения. Конструкция рефлектора препятствует ослеплению мощным световым потоком, лампа светильника меняет наклон от 0° до 25°.

OPUS ROUND MTR136/35W монтируется на потолок без зазоров.

VISION LIGHTING

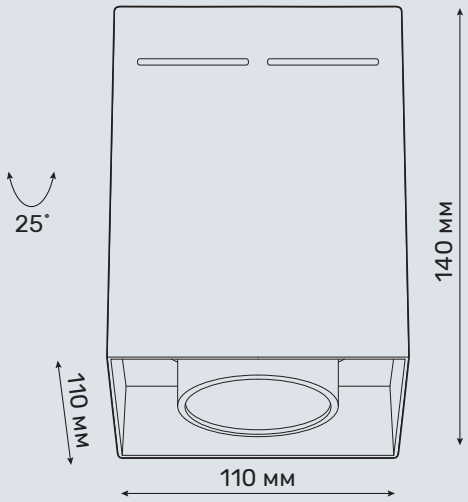

OPUS SQUARE

MTS110/12W

Характеристики

Артикул	MTS110/12W
Тип светильника	накладной
Источник света	CREE CXA1512
Номинальная мощность	12 W
Световой поток чипа	1382 lm
Световой поток системы	1246 lm
Эффективность системы	104 lm/W
Индекс цветопередачи	93 Ra
Цветовая температура	3000/4000/5000 K
Угол луча света	15, 24, 40°
Материал	алюминий
Гарантия	5 лет
Размеры	110x110 мм, B: 140 мм
Вес	1,100 кг

Описание и особенности

Серия OPUS SQUARE состоит из двух накладных светильников.

MTS110/12W комплектуется рефлекторами для акцентного и общего освещения. Светильник используется в ритейле для подсветки товара, в жилых и офисных помещениях — для создания световой атмосферы. Лампа светильника меняет наклон от 0° до 25°.

OPUS SQUARE MTS110/12W монтируется на потолок без зазоров.

VISION LIGHTING

OPUS SQUARE

MTS136/35W

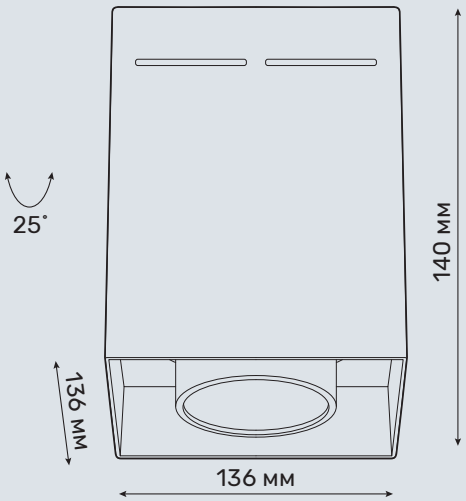

Характеристики

Артикул	MTS136/35W
Тип светильника	накладной
Источник света	CREE CXA1820
Номинальная мощность	35 W
Световой поток чипа	3336 lm
Световой поток системы	3115 lm
Эффективность системы	89 lm/W
Индекс цветопередачи	93 Ra
Цветовая температура	3000/4000/5000 K
Угол луча света	15, 24, 40°
Материал	алюминий
Гарантия	5 лет
Размеры	136x136 мм, B: 140 мм
Вес	1,500 кг

Описание и особенности

Серия OPUS SQUARE состоит из двух накладных светильников.

MTS136/35W — старшая модель серии. Лампа светильника комплектуется рефлекторами для акцентного и общего освещения, меняет наклон от 0° до 25°, препятствует ослеплению посетителей. Светильник используется в ритейле, выставочных и офисных помещениях.

OPUS SQUARE MTS136/35W монтируется на потолок без зазоров.

VISION LIGHTING

DOMUS

SDL73/12W

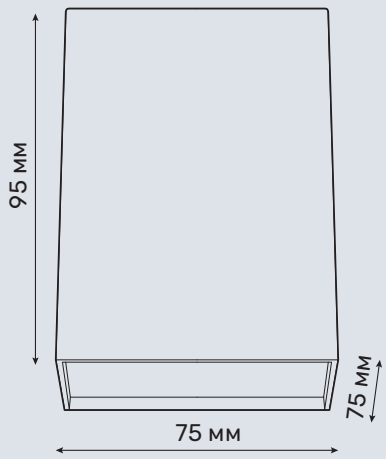

Характеристики

Артикул	SDL73/12W
Тип светильника	накладной
Источник света	CREE CXA1512
Номинальная мощность	12 W
Световой поток чипа	1382 lm
Световой поток системы	900 lm
Эффективность системы	75 lm/W
Индекс цветопередачи	93 Ra
Цветовая температура	3000/4000/5000 K
Угол луча света	15, 30, 45°
Материал	пластик
Гарантия	5 лет
Размеры	75x75 мм, В: 95 мм
Вес	0,150 кг

Описание и особенности

Серия DOMUS состоит из двух накладных светильников.

DOMUS SDL73/12W используют для заливного и акцентного освещения. Светильник легкий, не мерцает, сильно не нагревается. Цвет корпуса и рефлектора подбирается по отдельности, под интерьер.

SDL73/12W монтируется на потолочные конструкции. Ресурс работы 50 000 часов.

VISION LIGHTING

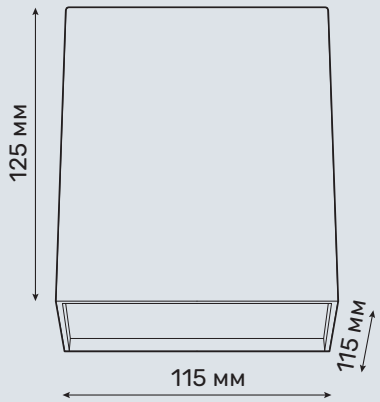

DOMUS

SDL115/30W

Характеристики

Артикул	SDL115/30W
Тип светильника	накладной
Источник света	CREE CXA1820
Номинальная мощность	30 W
Световой поток чипа	3042 lm
Световой поток системы	2250 lm
Эффективность системы	75 lm/W
Индекс цветопередачи	93 Ra
Цветовая температура	3000/4000/5000 K
Угол луча света	15, 30, 45°
Материал	пластик
Гарантия	5 лет
Размеры	115x115 мм, B: 125 мм
Вес	0,450 кг

Описание и особенности

Серия DOMUS состоит из двух накладных светильников.

Особенность SDL115/30W — компактные размеры и легкий вес при мощности 30W. Мерцание светильника не превышает 5%. Цвет корпуса и рефлектора подбирается индивидуально, под интерьер.

DOMUS SDL115/30W монтируется на потолочные конструкции.
Ресурс работы 50 000 часов.

VISION LIGHTING

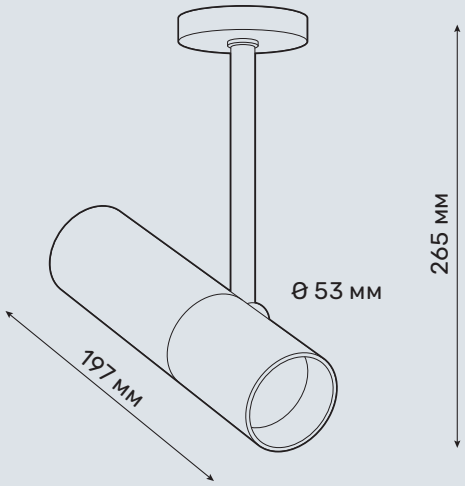

TRACER-S

TRL50S/8W

Характеристики

Артикул	TRL50S/8W
Тип светильника	накладной
Источник света	CREE CXA1512
Номинальная мощность	9 W
Световой поток чипа	1100 lm
Световой поток системы	809 lm
Эффективность системы	89 lm/W
Индекс цветопередачи	93 Ra
Цветовая температура	3000/4000/5000 K
Угол луча света	12, 24, 36°
Материал	алюминий
Гарантия	5 лет
Размеры	53x197 мм, B: 265 мм
Вес	0,420 кг

Описание и особенности

Серия TRACER-S включает в себя накладной потолочный светильник.

Накладной прожектор TRL50S/8W совмещает в себе мобильность трекового прожектора и простоту монтажа накладного светильника. Наклон прожектора относительно плоскости крепления регулируется от 0° до 180°, вращается вокруг оси на 360°.

TRACER-S TRL50S/8W применяется в торговом освещении для подсветки интерьера и товарной выкладки.

VISION LIGHTING

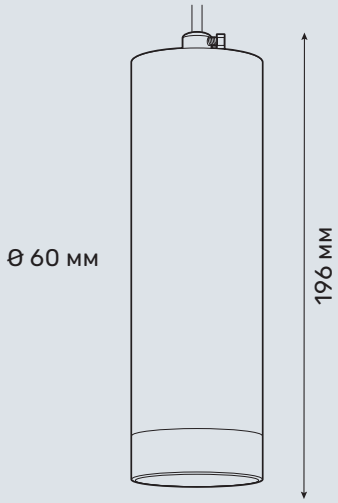

WIRE

WSL60/7W

Характеристики

Артикул	WSL60/7W
Тип светильника	подвесной
Источник света	CREE CXA1507
Номинальная мощность	7 W
Световой поток чипа	995 lm
Световой поток системы	706 lm
Эффективность системы	101 lm/W
Индекс цветопередачи	93 Ra
Цветовая температура	3000/4000/5000 K
Угол луча света	24, 38, 60°
Материал	алюминий
Гарантия	5 лет
Размеры	ϴ 60 мм, В: 196 мм
Вес	0,500 кг

Описание и особенности

Серия WIRE состоит из трех подвесных светильников.

WSL60/7W используют для акцентного освещения, подсвечивания выкладки и создания световой атмосферы.

WIRE WSL60/7W монтируется на потолок или на трек (шинопровод) с помощью 1- и 3- фазных коннекторов.

VISION LIGHTING

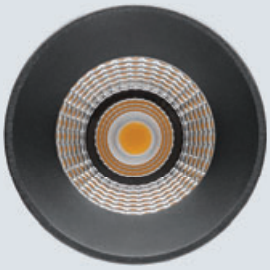

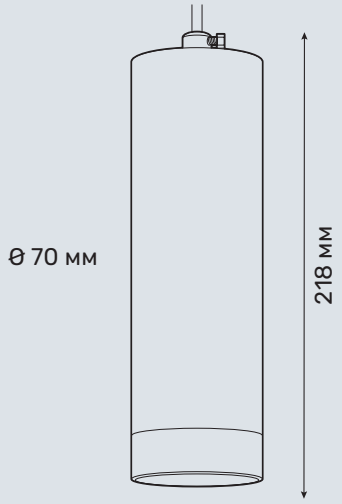

WIRE

WSL70/12W

Характеристики

Артикул	WSL70/12W
Тип светильника	подвесной
Источник света	CREE CXA1512
Номинальная мощность	12 W
Световой поток чипа	1382 lm
Световой поток системы	1140 lm
Эффективность системы	95 lm/W
Индекс цветопередачи	93 Ra
Цветовая температура	3000/4000/5000 K
Угол луча света	15, 24, 38, 60°
Материал	алюминий
Гарантия	5 лет
Размеры	ϴ 70 мм, В: 218 мм
Вес	0,700 кг

Описание и особенности

Серия WIRE состоит из трех подвесных светильников.

WSL70/12W используют для акцентного и заливного освещения, в зависимости от комплектации рефлекторами.

WIRE WSL70/12W монтируется на потолок или на трек (шинопровод) с помощью 1- и 3-фазных коннекторов. Подвес (шнур) позволяет опустить светильник на необходимую высоту.

VISION LIGHTING

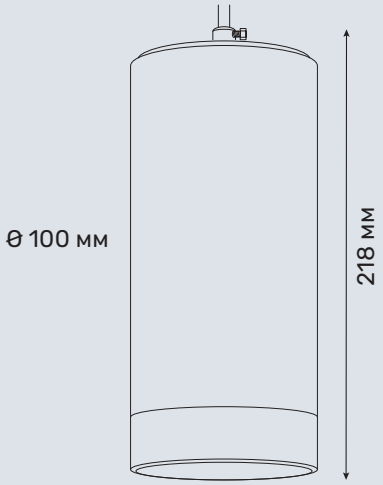

WIRE

WSL100/20W

Характеристики

Артикул	WSL100/20W
Тип светильника	подвесной
Источник света	CREE CXA1816
Номинальная мощность	20 W
Световой поток чипа	2100 lm
Световой поток системы	1700 lm
Эффективность системы	85 lm/W
Индекс цветопередачи	93 Ra
Цветовая температура	3000/4000/5000 K
Угол луча света	15, 24, 38, 60°
Материал	алюминий
Гарантия	5 лет
Размеры	ø 100 мм, В: 218 мм
Вес	1,300 кг

Описание и особенности

Серия WIRE состоит из трех подвесных светильников.

WSL100/20W используют для акцентного и заливного освещения, в зависимости от комплектации рефлекторами.

WIRE WSL100/20W монтируется непосредственно на потолок или на трек (шинопровод). Подвес (шнур) позволяет опустить светильник на необходимую высоту.

VISION LIGHTING

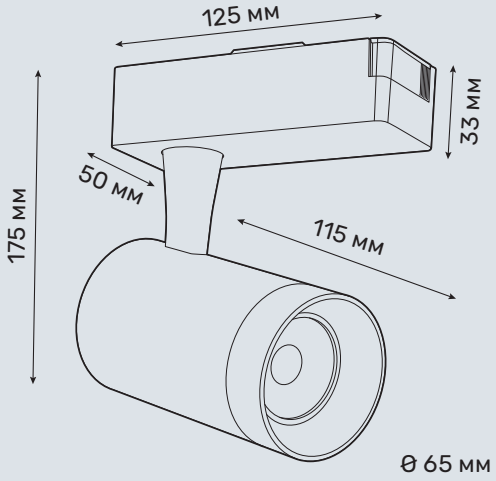

KOLO

TRL80/10W

Характеристики

Артикул	TRL80/10W
Тип светильника	трековый
Источник света	EPISTAR
Номинальная мощность	10 W
Световой поток чипа	1050 lm
Световой поток системы	800 lm
Эффективность системы	80 lm/W
Индекс цветопередачи	80 Ra
Цветовая температура	3000/4000/5000 K
Угол луча света	15, 24, 36°
Материал	алюминий
Гарантия	1 год
Размеры	ø 65 мм, 115x175 мм
Вес	0,400 кг

Описание и особенности

Серия KOLO представлена тремя прожекторами.

TRL80/10W используется для акцентного освещения в торговых и выставочных залах. Трековый прожектор не ослепляет посетителей, компактные размеры не привлекают лишнего внимания.

KOLO TRL80/10W монтируется на 1-фазный трек (шинопровод).

VISION LIGHTING

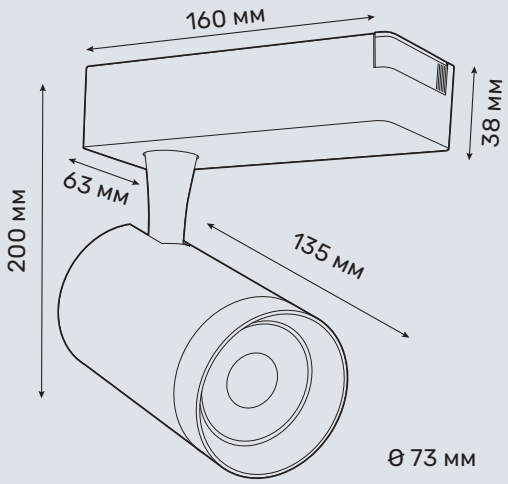

KOLO

TRL80/20W

Характеристики

Артикул	TRL80/20W
Тип светильника	трековый
Источник света	EPISTAR
Номинальная мощность	20 W
Световой поток чипа	2100 lm
Световой поток системы	1600 lm
Эффективность системы	80 lm/W
Индекс цветопередачи	80 Ra
Цветовая температура	3000/4000/5000 K
Угол луча света	15, 24, 36°
Материал	алюминий
Гарантия	1 год
Размеры	ø 73 мм, 135x200 мм
Вес	0,600 кг

Описание и особенности

Серия KOLO представлена тремя прожекторами.

Прожектор TRL80/20W используется в качестве акцентного и дополнительного освещения в торговых залах. Светильник не ослепляет посетителей, мерцание не превышает 5%.

KOLO TRL80/20W монтируется на 1-фазный трек (шинопровод).

VISION LIGHTING

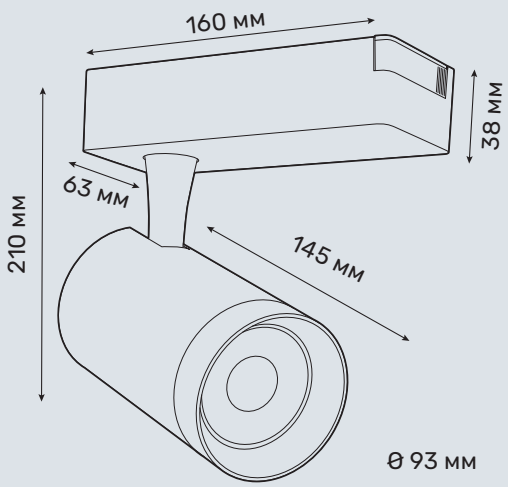

KOLO

TRL80/30W

Характеристики

Артикул	TRL80/30W
Тип светильника	трековый
Источник света	EPISTAR
Номинальная мощность	30 W
Световой поток чипа	3150 lm
Световой поток системы	2400 lm
Эффективность системы	80 lm/W
Индекс цветопередачи	80 Ra
Цветовая температура	3000/4000/5000 K
Угол луча света	15, 24, 36°
Материал	алюминий
Гарантия	1 год
Размеры	Ø 93 мм, 145x210 мм
Вес	0,940 кг

Описание и особенности

Серия KOLO представлена тремя прожекторами.

TRL80/30W — наиболее мощный из серии KOLO. В зависимости от сценария использования прожектор комплектуется рефлекторами с разными углами рассеивания света.

KOLO TRL80/30W монтируется на 1-фазный трек (шинопровод).

VISION LIGHTING

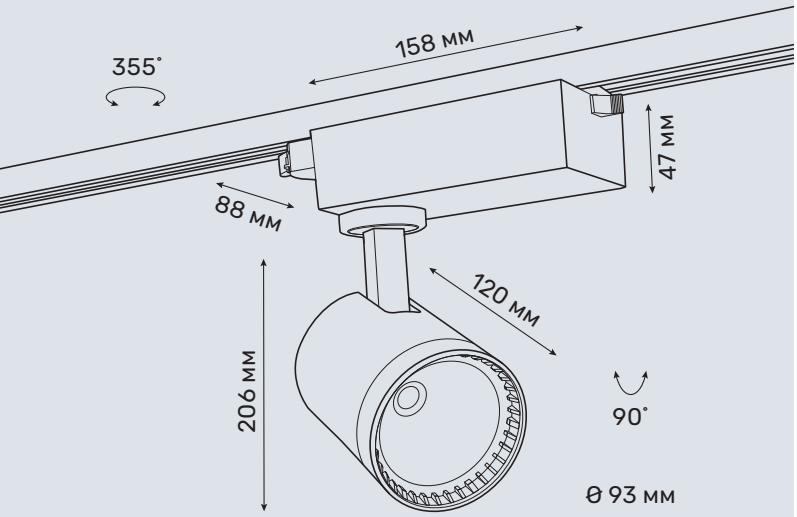

TECHNIK

TRL100/30W

Характеристики

Артикул	TRL100/30W
Тип светильника	трековый
Источник света	CREE CXA1820
Номинальная мощность	33 W
Световой поток чипа	3042 lm
Световой поток системы	2674 lm
Эффективность системы	82 lm/W
Индекс цветопередачи	93 Ra
Цветовая температура	3000/4000/5000 K
Угол луча света	15, 24, 40°
Материал	алюминий
Гарантия	5 лет
Размеры	ø 93 мм, 120x206 мм
Вес	1,140 кг

Описание и особенности

Серия TECHNIK включает в себя три трековых прожектора.

Трековый прожектор TRL100/30W используют в торговых и выставочных залах для подсвечивания товара. В комплектации с рефлектором 40° светильник может применяться как основной, заливной источник света.

TECHNIK TRL100/30W монтируется на 1-фазный трек (шинопровод).

VISION LIGHTING

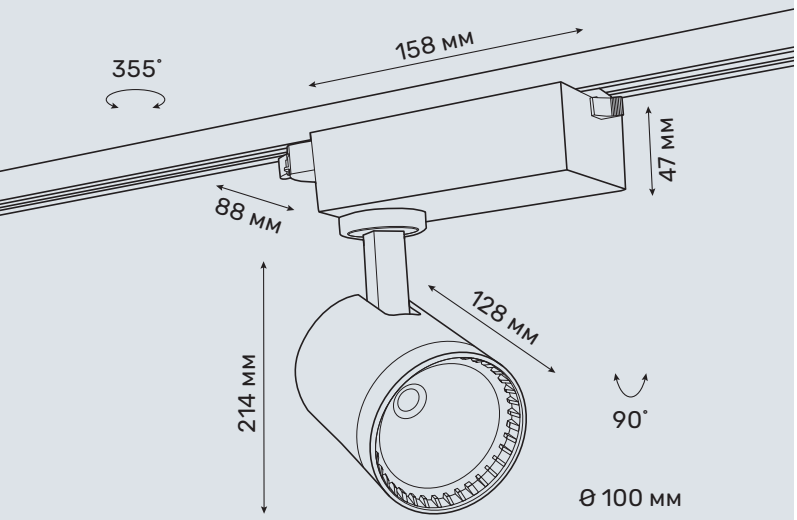

TECHNIK

TRL100/40W

Характеристики

Артикул	TRL100/40W
Тип светильника	трековый
Источник света	CREE CXA2520
Номинальная мощность	40 W
Световой поток чипа	4584 lm
Световой поток системы	3264 lm
Эффективность системы	81 lm/W
Индекс цветопередачи	93 Ra
Цветовая температура	3000/4000/5000 K
Угол луча света	15, 24, 40°
Материал	алюминий
Гарантия	5 лет
Размеры	ϴ 100 мм, 128x214 мм
Вес	1,275 кг

Описание и особенности

Серия TECHNIK включает в себя три трековых прожектора.

Трековый прожектор TRL100/40W — наиболее мощный из серии. Светильник используется для акцентной подсветки товара, а в комплектации с рефлектором 40° может применяться как основной, заливной источник света.

TECHNIK TRL100/40W монтируется на 1-фазный трек (шинопровод)

VISION LIGHTING

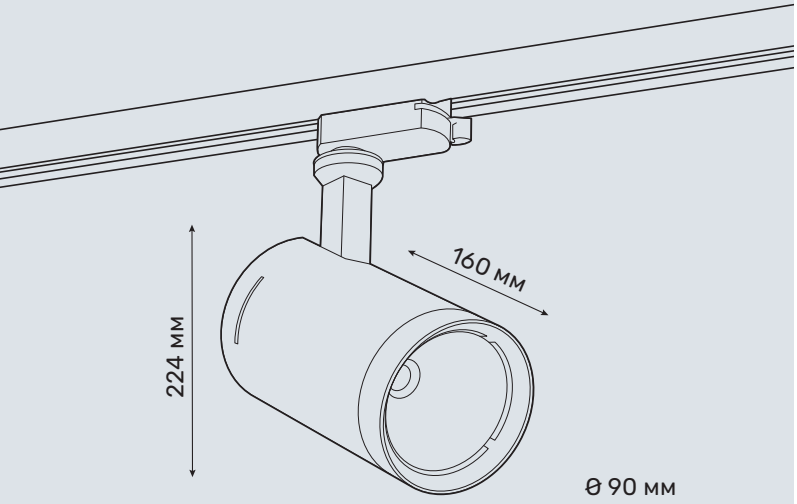

TECHNIK

TRL100ND/30W

Характеристики

Артикул	TRL100ND/30W
Тип светильника	трековый
Источник света	CREE CXA1820
Номинальная мощность	30 W
Световой поток чипа	3042 lm
Световой поток системы	2832 lm
Эффективность системы	94 lm/W
Индекс цветопередачи	93 Ra
Цветовая температура	3000/4000/5000 K
Угол луча света	15, 24, 40°
Материал	алюминий
Гарантия	5 лет
Размеры	ø 90 мм, 160x224 мм
Вес	0,900 кг

Описание и особенности

Серия TECHNIK включает в себя три трековых прожектора.

Драйвер TRL100ND/30W встроен в корпус светильника, что визуально облегчает конструкцию. Светильник используется для акцентного и заливного освещения.

TECHNIK TRL100ND/30W монтируется на 1-фазный и 3-фазный трек (шинопровод)

VISION LIGHTING

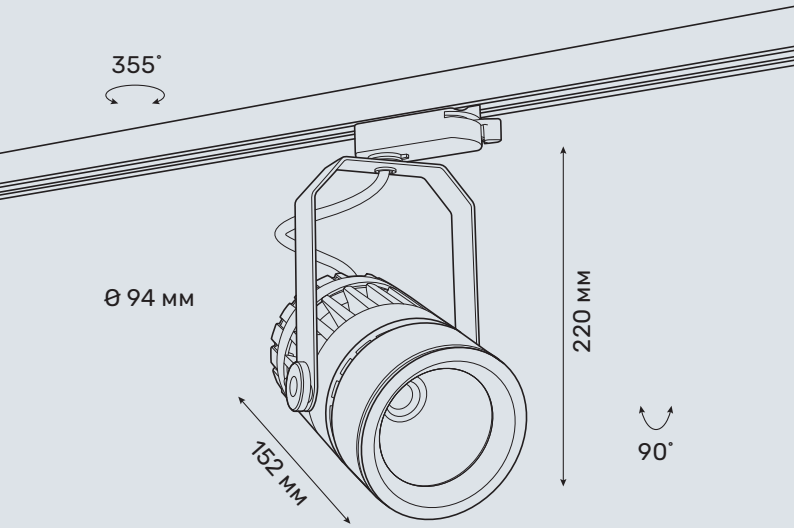

SHELF

TRL95/30W

Характеристики

Артикул	TRL95/30W
Тип светильника	трековый
Источник света	CREE CXA1820
Номинальная мощность	30 W
Световой поток чипа	3042 lm
Световой поток системы	2832 lm
Эффективность системы	94 lm/W
Индекс цветопередачи	93 Ra
Цветовая температура	3000/4000/5000 K
Угол луча света	15, 24, 40°
Материал	алюминий
Гарантия	5 лет
Размеры	ϴ 94 мм, 152x220 мм
Вес	1,116 кг

Описание и особенности

Серия SHELF включает в себя два трековых прожектора.

Прожектор TRL95/30W используется в качестве акцентного света в ритейле. Дизайнеры интерьеров используют SHELF для создания лофтовой атмосферы в жилых помещениях.

SHELF TRL95/30W монтируется на 1-фазный и 3-фазный трек (шинопровод).

VISION LIGHTING

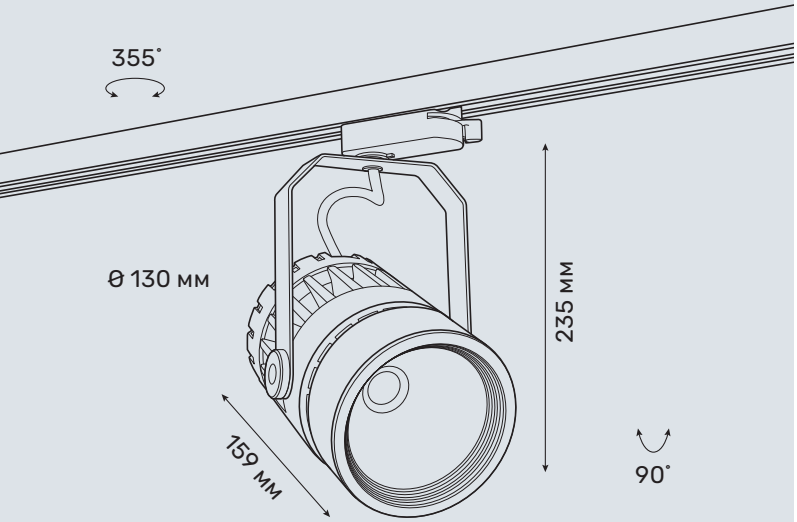

SHELF

TRL95/40W

Характеристики

Артикул	TRL95/40W
Тип светильника	трековый
Источник света	CREE CXA1820
Номинальная мощность	40 W
Световой поток чипа	4105 lm
Световой поток системы	3776 lm
Эффективность системы	94 lm/W
Индекс цветопередачи	93 Ra
Цветовая температура	3000/4000/5000 K
Угол луча света	15, 24, 40°
Материал	алюминий
Гарантия	5 лет
Размеры	ϴ 130 мм, 159x235 мм
Вес	1,396 кг

Описание и особенности

Серия SHELF включает в себя два трековых прожектора.

Прожектор TRL95/40W применяется для акцентного и заливного освещения в торговых залах. SHELF используется для создания лофтовой атмосферы в жилых помещениях.

SHELF TRL95/40W монтируется на 1-фазный и 3-фазный трек (шинопровод).

VISION LIGHTING

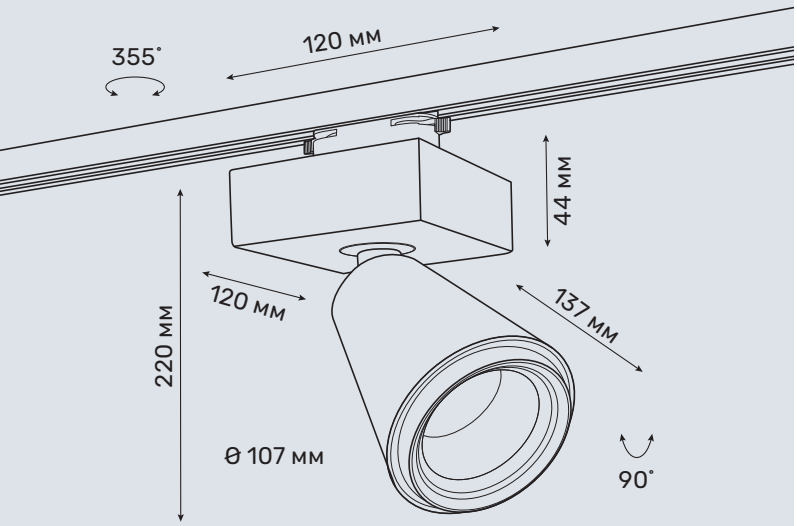

CONE

TRL110SB/35W

Характеристики

Артикул	TRL110SB/35W
Тип светильника	трековый
Источник света	CREE CXA1820
Номинальная мощность	35 W
Световой поток чипа	3336 lm
Световой поток системы	3115 lm
Эффективность системы	89 lm/W
Индекс цветопередачи	93 Ra
Цветовая температура	3000/4000/5000 K
Угол луча света	15, 24, 40°
Материал	алюминий
Гарантия	5 лет
Размеры	ø 107 мм, 137x220 мм
Вес	0,960 кг

Описание и особенности

Серия CONE включает в себя два трековых прожектора.

Прожектор TRL110SB/35W применяется для акцентного и заливного освещения в ритейле. Дизайн светильника отличается симметричностью и прямоугольным драйвер-боксом.

CONE TRL110SB/35W монтируется на 1-фазный трек (шинопровод).

VISION LIGHTING

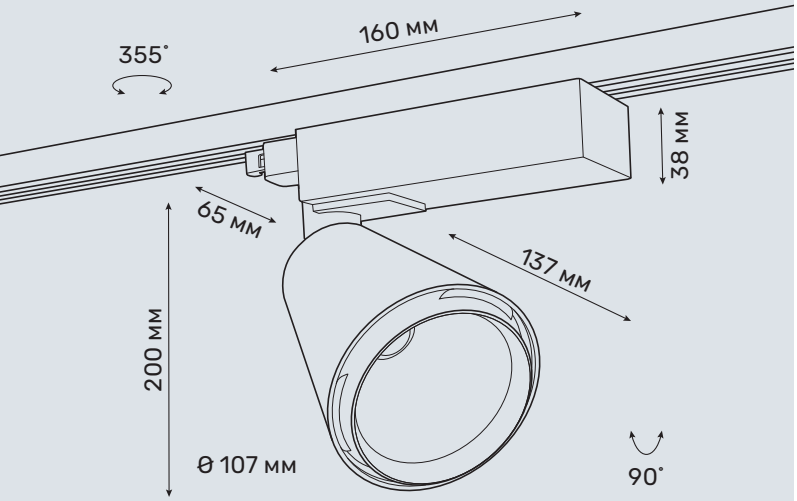

CONE

TRL110PLB/35W

Характеристики

Артикул	TRL110PLB/35W
Тип светильника	трековый
Источник света	CREE CXA1820
Номинальная мощность	35 W
Световой поток чипа	3336 lm
Световой поток системы	3115 lm
Эффективность системы	89 lm/W
Индекс цветопередачи	93 Ra
Цветовая температура	3000/4000/5000 K
Угол луча света	15, 24, 40°
Материал	алюминий
Гарантия	5 лет
Размеры	ϴ 107 мм, 137x200 мм
Вес	0,720 кг

Описание и особенности

Серия CONE включает в себя два трековых прожектора.

Прожектор TRL110PLB/35W применяется для акцентного и заливного освещения. Дизайн светильника выполнен с традиционным драйвер-боксом. Конструкция прожектора препятствует ослеплению.

CONE TRL110PLB/35W монтируется на 1-фазный трек (шинопровод).

VISION LIGHTING

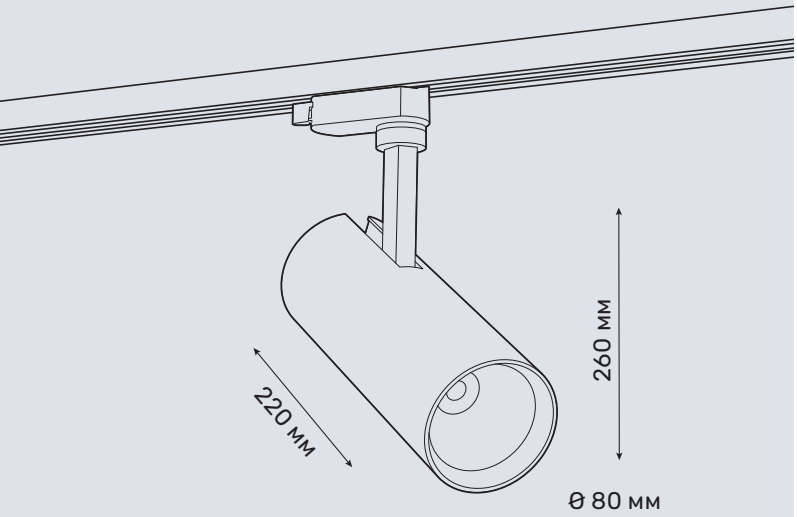

SHOOTER

TRL150/25W

Характеристики

Артикул	TRL150/25W
Тип светильника	трековый
Источник света	CREE CXA1820
Номинальная мощность	25 W
Световой поток чипа	2715 lm
Световой поток системы	2500 lm
Эффективность системы	100 lm/W
Индекс цветопередачи	93 Ra
Цветовая температура	3000/4000/5000 K
Угол луча света	12, 24, 36, 60°
Материал	алюминий
Гарантия	5 лет
Размеры	80x220 мм, B: 260 мм
Вес	0,790 кг

Описание и особенности

Серия SHOOTER состоит из двух трековых прожекторов.

Трековый светильник TRL150/25W младшая модель серии. Прожектор комплектуется двумя типами рефлекторов с углами свечения для акцентного и общего освещения. Драйвер светильника расположен внутри корпуса прожектора.

SHOOTER TRL150/25W используется для освещения магазинов. Светильник комплектуется адаптерами под 1-фазную и 3-фазную трековую систему.

VISION LIGHTING

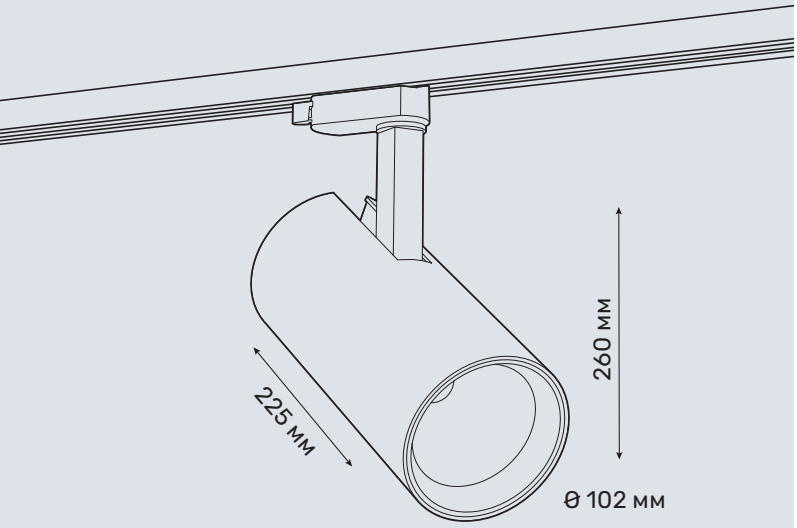

SHOOTER

TRL150/35W

Характеристики

Артикул	TRL150/35W
Тип светильника	трековый
Источник света	CREE CXA2520
Номинальная мощность	35 W
Световой поток чипа	3336 lm
Световой поток системы	3055 lm
Эффективность системы	87 lm/W
Индекс цветопередачи	93 Ra
Цветовая температура	3000/4000/5000 K
Угол луча света	12, 24, 36, 60°
Материал	алюминий
Гарантия	5 лет
Размеры	102x225 мм, B: 260 мм
Вес	1,100 кг

Описание и особенности

Серия SHOOTER состоит из двух трековых прожекторов.

Трековый светильник TRL150/35W — самый мощный прожектор серии. Прожектор комплектуется двумя типами рефлекторов с углами свечения для акцентного и общего освещения. Светильник монтируется на 1-фазный или 3-фазный трек, в зависимости от комплектации адаптером.

SHOOTER TRL150/35W используется для освещения торговых площадей, супермаркетов и офисных интерьеров.

VISION LIGHTING

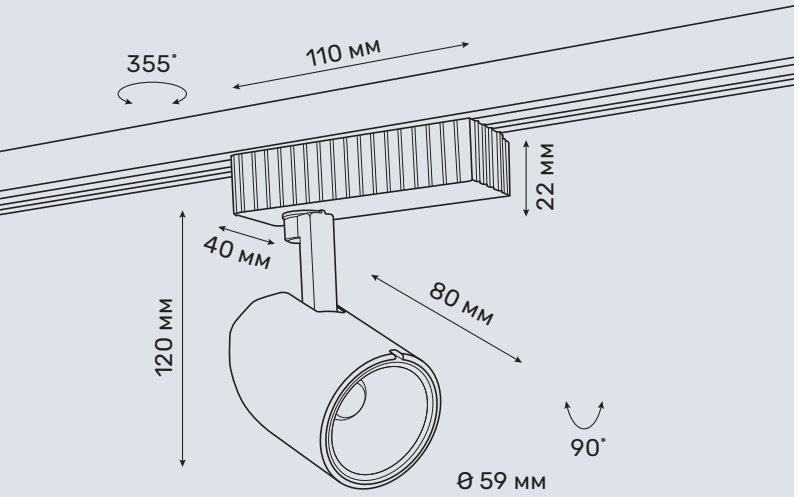

MINI

TRL59/7W

Характеристики

Артикул	TRL59/7W
Тип светильника	трековый
Источник света	EPISTAR
Номинальная мощность	7 W
Световой поток чипа	735 lm
Световой поток системы	560 lm
Эффективность системы	80 lm/W
Индекс цветопередачи	80 Ra
Цветовая температура	3000/4000/5000 K
Угол луча света	15, 24, 40°
Материал	алюминий
Гарантия	1 год
Размеры	ϴ 59 мм, В: 120 мм
Вес	0,194 кг

Описание и особенности

Прожектор MINI TRL59/7W используют в качестве акцентного и дополнительного света в торговых залах. Светильник подходит для освещения манекенов, витрин, товарной выкладки. Прожектор не ослепляет посетителей, миниатюрный дизайн делает его малозаметным.

TRL59/7W вращается на 270° и наклоняется на 90°, монтируется на 1-фазный трек (шинопровод). Ресурс работы 50 000 часов.

VISION LIGHTING

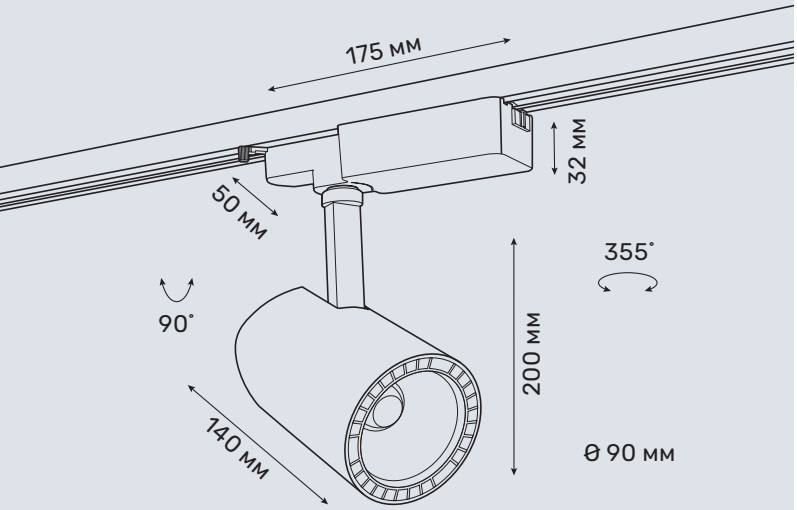

PRIAGO

TRL90/18W

Характеристики

Артикул	TRL90/18W
Тип светильника	трековый
Источник света	EPISTAR
Номинальная мощность	18 W
Световой поток чипа	1890 lm
Световой поток системы	1440 lm
Эффективность системы	80 lm/W
Индекс цветопередачи	80 Ra
Цветовая температура	3000/4000/5000 K
Угол луча света	15, 24, 40°
Материал	алюминий
Гарантия	1 год
Размеры	ϴ 90 мм, 140x200 мм
Вес	0,436 кг

Описание и особенности

Трековый прожектор PRIAGO используется для акцентного освещения витрин, манекенов и товарной выкладки. В комплектации с рефлектором 40° прожектор применяется как заливной источник света.

PRIAGO TRL90/18W монтируется на 1-фазный трек (шинопровод).

VISION LIGHTING

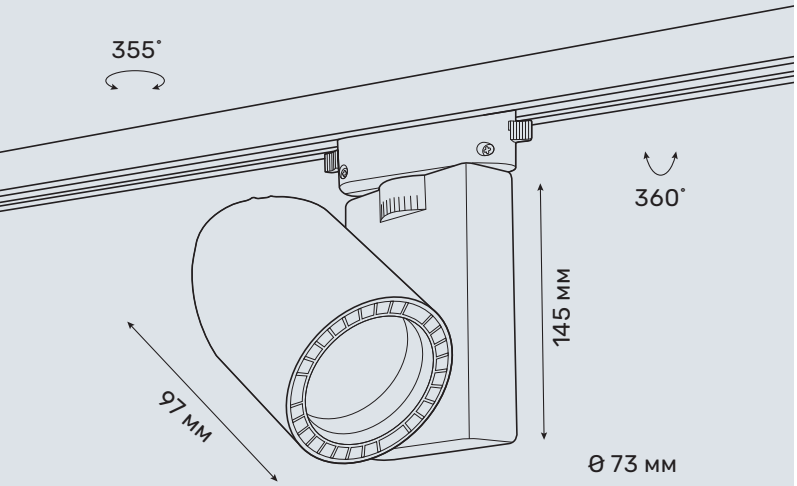

ELADA

TRL73/18W

Характеристики

Артикул	TRL90/18W
Тип светильника	трековый
Источник света	CREE CXA1512
Номинальная мощность	18 W
Световой поток чипа	1766 lm
Световой поток системы	1512 lm
Эффективность системы	84 lm/W
Индекс цветопередачи	93 Ra
Цветовая температура	3000/4000/5000 K
Угол луча света	15, 24, 40°
Материал	алюминий
Гарантия	5 лет
Размеры	ϴ 73 мм, 97x145 мм
Вес	0,572 кг

Описание и особенности

Прожектор ELADA используется для акцентного освещения в торговых и жилых помещениях. Особенность светильника — компактный корпус. В комплектации с рефлектором 40° применяется как заливной источник света.

ELADA TRL73/18W монтируется на 1-фазный и 3-фазный трек (шинопровод). Ресурс работы 50 000 часов.

VISION LIGHTING

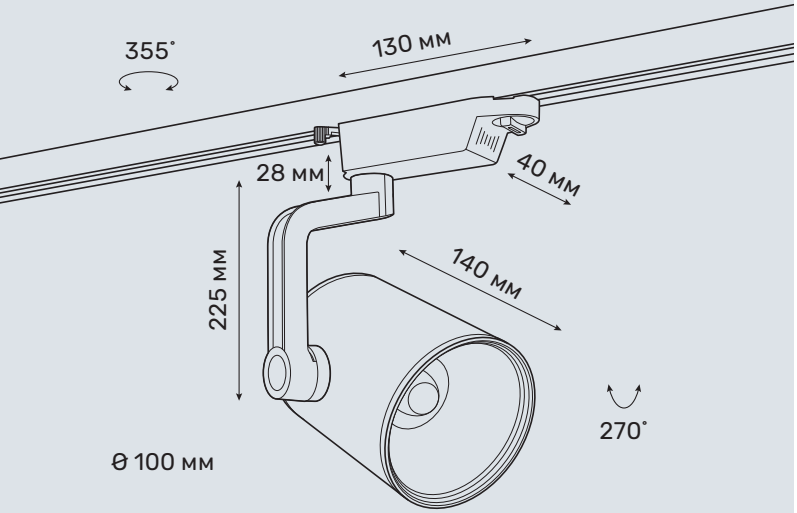

ECOLED

WS-521/30W

Характеристики

Артикул	WS-521/30W
Тип светильника	трековый
Источник света	EPISTAR
Номинальная мощность	30 W
Световой поток чипа	3150 lm
Световой поток системы	2400 lm
Эффективность системы	80 lm/W
Индекс цветопередачи	80 Ra
Цветовая температура	3000/4000/5000 K
Угол луча света	15, 24, 36°
Материал	алюминий
Гарантия	1 год
Размеры	ϴ 100 мм, 140x225 мм
Вес	0,440 кг

Описание и особенности

В серию ECOLED входят два трековых прожектора.

WS-521/30W применяется для подсвечивания товара и витрин. Прожектор не ослепляет посетителей, мерцание не превышает 5%.

ECOLED WS-521/30W монтируется на 1-фазный трек (шинопровод).

VISION LIGHTING

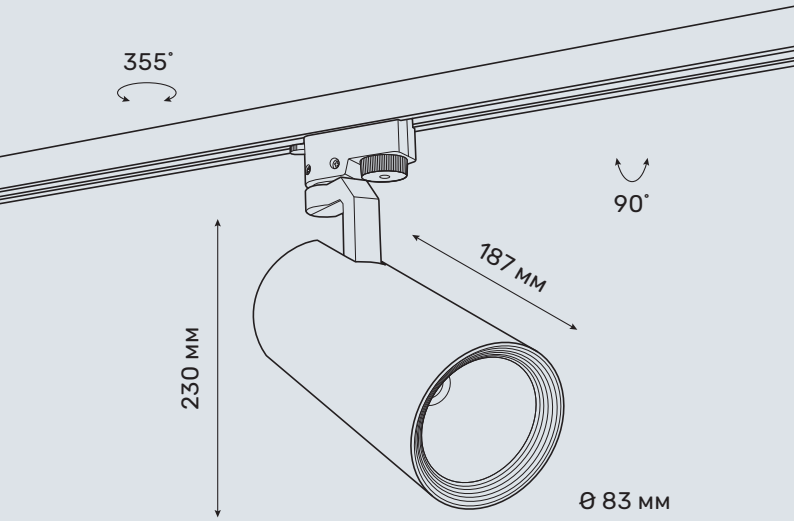

OXIDA

TRL96/25W

Характеристики

Артикул	TRL96/25W
Тип светильника	трековый
Источник света	CREE CXA1816
Номинальная мощность	25 W
Световой поток чипа	2826 lm
Световой поток системы	2225 lm
Эффективность системы	89 lm/W
Индекс цветопередачи	93 Ra
Цветовая температура	3000/4000/5000 K
Угол луча света	15, 24, 40°
Материал	алюминий
Гарантия	5 лет
Размеры	ø 83 мм, 187x230 мм
Вес	0,890 кг

Описание и особенности

Трековый прожектор OXIDA предназначен для акцентного освещения. В торговых и выставочных залах светильник используют для подсвечивания товара, в жилых помещениях — для создания световой атмосферы.

OXIDA TRL96/25W монтируется на 1-фазный и 3-фазный трек (шинопровод).

VISION LIGHTING

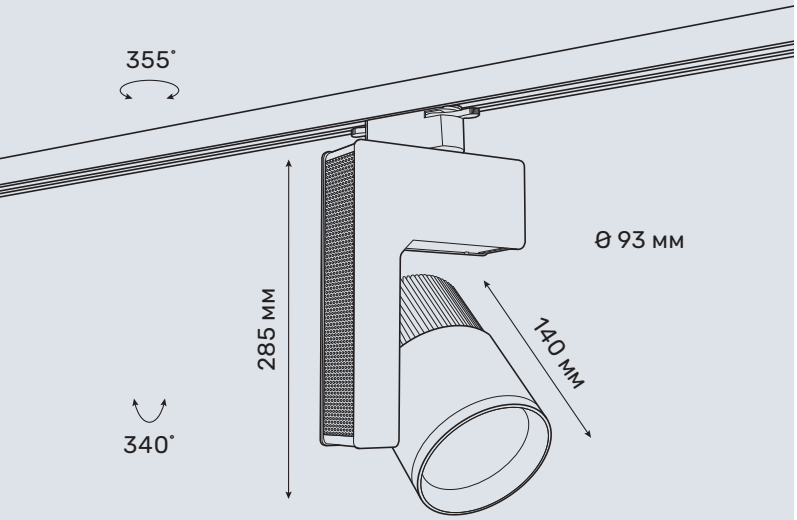

TURNL

TRL93/30W

Характеристики

Артикул	TRL93/30W
Тип светильника	трековый
Источник света	CREE CXA1820
Номинальная мощность	30 W
Световой поток чипа	3042 lm
Световой поток системы	2832 lm
Эффективность системы	94 lm/W
Индекс цветопередачи	93 Ra
Цветовая температура	3000/4000/5000 K
Угол луча света	15, 24, 40°
Материал	алюминий
Гарантия	5 лет
Размеры	Ø 93 мм, 140x285 мм
Вес	1,064 кг

Описание и особенности

Трековый прожектор TURNL используют в торговых и выставочных залах для подсвечивания товара. Дизайн драйвер-бокса выполняет функциональную роль, позволяя широко корректировать положение светильника.

TURNL TRL93/30W монтируется на 1-фазный и 3-фазный трек (шинопровод).

VISION LIGHTING

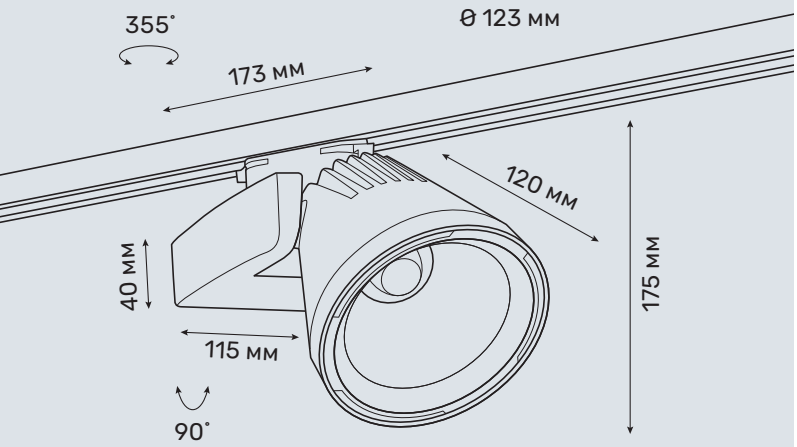

BAND

TRL125/35W

Характеристики

Артикул	TRL125/35W
Тип светильника	трековый
Источник света	CREE CXA1820
Номинальная мощность	36 W
Световой поток чипа	3836 lm
Световой поток системы	3385 lm
Эффективность системы	93 lm/W
Индекс цветопередачи	93 Ra
Цветовая температура	3000/4000/5000 K
Угол луча света	15, 24, 40°
Материал	алюминий
Гарантия	5 лет
Размеры	ϴ 123 мм, 120x175 мм
Вес	1,000 кг

Описание и особенности

Трековый прожектор BAND применяется в ритейле для акцентной подсветки товара. Светильник не ослепляет посетителей, мерцание не превышает 5%, ресурс работы 50 000 часов.

BAND TRL125/35W монтируется на 1-фазный и 3-фазный трек (шинопровод).

VISION LIGHTING

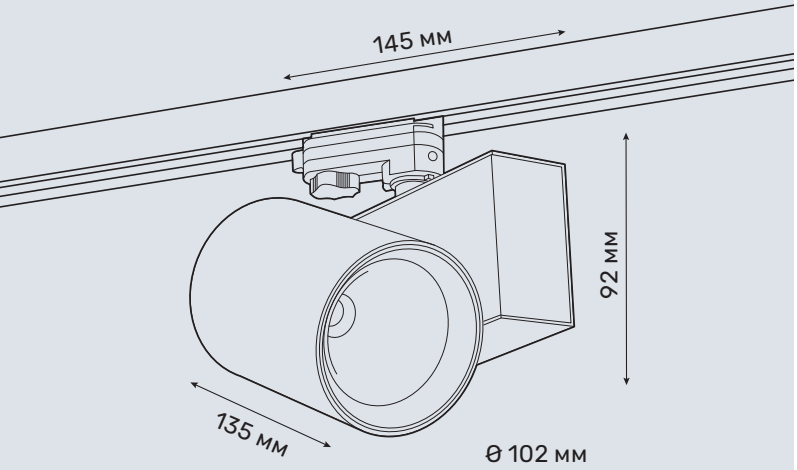

ATLANT-H

TRL200/42W

Характеристики

Артикул	TRL200/42W
Тип светильника	трековый
Источник света	CREE CXA2530
Номинальная мощность	42 W
Световой поток чипа	4434 lm
Световой поток системы	3572 lm
Эффективность системы	87 lm/W
Индекс цветопередачи	93 Ra
Цветовая температура	3000/4000/5000 K
Угол луча света	12, 24, 36, 60°
Материал	алюминий
Гарантия	5 лет
Размеры	ø 102 мм, 135x92 мм
Вес	1,000 кг

Описание и особенности

Серия ATLANT-H состоит из трех трековых прожекторов. Внешне одинаковые светильники комплектуются разными драйверами, источниками света и рефлекторами.

TRL200/42W — старшая модель серии. Прожектор используется в ритейле для подсветки товаров, манекенов и витрин.

ATLANT-H TRL200/42W монтируется на 1-фазный и 3-фазный трек (шинопровод).

VISION LIGHTING

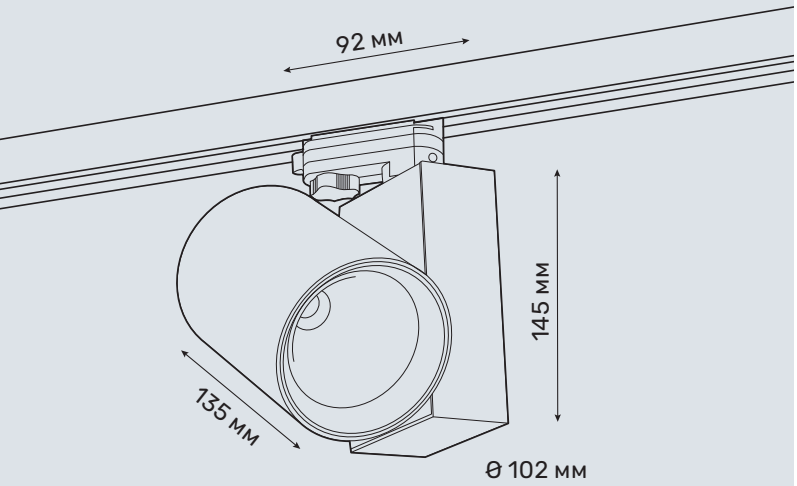

ATLANT-V

TRL201/42W

Характеристики

Артикул	TRL201/42W
Тип светильника	трековый
Источник света	CREE CXA2530
Номинальная мощность	42 W
Световой поток чипа	4434 lm
Световой поток системы	3572 lm
Эффективность системы	87 lm/W
Индекс цветопередачи	93 Ra
Цветовая температура	3000/4000/5000 K
Угол луча света	12, 24, 36, 60°
Материал	алюминий
Гарантия	5 лет
Размеры	ϴ 102 мм, 135x145 мм
Вес	1,000 кг

Описание и особенности

Серия ATLANT-V состоит из трековых прожекторов. Внешне одинаковые светильники отличаются комплектацией драйверами, источниками света и рефлекторами.

TRL201/42W — старшая модель серии. Прожектор используется для освещения товарной выкладки, манекенов и витрин.

ATLANT-V TRL201/42W монтируется на 1-фазный и 3-фазный трек (шинопровод).

VISION LIGHTING

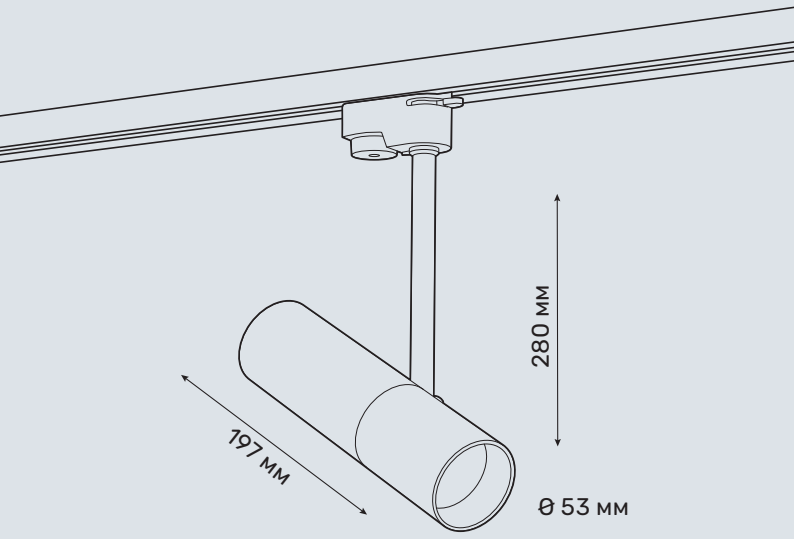

TRACER-T

TRL50T/8W

Характеристики

Артикул	TRL50T/8W
Тип светильника	трековый
Источник света	CREE CXA1512
Номинальная мощность	9 W
Световой поток чипа	1100 lm
Световой поток системы	809 lm
Эффективность системы	89 lm/W
Индекс цветопередачи	93 Ra
Цветовая температура	3000/4000/5000 K
Угол луча света	12, 24, 36°
Материал	алюминий
Гарантия	5 лет
Размеры	53x197 мм B: 280 мм
Вес	0,400 кг

Описание и особенности

Серия TRACER-T включает в себя трековый светильник.

Трековый прожектор TRL50T/8W выполнен в минималистичном дизайне, драйвер светильника спрятан внутри прожектора. Наклон светильника регулируется от 0° до 180° относительно трека, вращается вокруг оси на 360°.

TRACER-T TRL50T/8W используется для акцентного освещения в торговом зале и офисном интерьере.